ԵՐԵՎԱՆԻ
ԿԵՆԴԱՆԱԲԱՆԱԿԱՆ
ԱՅԳԻ

Ի Ռ 7 Շ»Ռ՝ «Վ

«

4 4

Ի Ր Ա Տ Ա Ր Ա Կ Ա Ն

Ն Ա Խ Ա Գ Ա Հ

«

4 4

. . .

. 4 97 9, .

8

4

. «ԳՈՐԾԱՐԱՆ»

« 8

n ψh n ψh97 9; 5

4 49; 6 8

7 **2**

2	' hn		2					
8	B89; 8977 687 :	4 85 5 4 3 4 4 3 4 3					97	A74 E

		4 3 3 4 3 4 5 95 E : 5 957 ; 579 E ; 5 A 3 : E =5 3 E A5 3 3 G B5						

		3 G C5 4 G D5 875 E						

« 4 49; 6 8

3« » 4

4

: $

8 3 3

9

:

84

88=: 3

8987 3 94 88D8

8=7

4

3

3

8A7 4D7 3 387 .

3 3

3

3

3 3 3 3 3

3

n ⌡ ⌠ ⌡ ⌠ ⌡ ⌠

ԵԶՐԱԿԱՑՈՒԹՅՈՒՆ

Համաձայն առաջադրանքի, 2024 թվականի հունիս ամսին կատարվել են ինժեներա-երկրաբանական ուսումնասիրություններ Երևան քաղաքի կենդանաբանական այգում:

Շրջանի կլիման բնութագրվում է ցուրտ ձմեռով և շոգ ամառով: Տարեկան միջին օդի ջերմաստիճանը 11.3˚C է: Տարեկան միջին օդի հարաբերական խոնավությունը 59%: Տարեկան մթնոլորտային տեղումների քանակը 400 մմ է: Գրունտի սառչման առավելագույն խորությունը 75սմ է: Տարեկան կտրվածքով հիմնական տեղումները լինում են ապրիլ-մայիս ամիսներին:

Ուսումնասիրվող տարածքի երկրաբանական կտրվածքում մասնակցում են Վերին Պլիոցենի հասակի ապարները, որոնք ներկայացված են անդեզիտային բազալտներով, անդեզիտներով, անդեզիտադացիտներով և նրանց բեկորներով: Այս ապարները ուսումնասիրվող տարածքում ծածկված են ոչ մեծ հզորության դելյուվիալ ծագման առաջացումներով, որոնք ներկայացված են բեկորախճաքարերով, ավազակավերով և կավավազներով :

Նշված տարածքներում ինժեներաերկրաբանական ուսումնասիրությունները կատարվել են բնական մերկացումների, արխիվային նյութերի և գրականության տվյալների հիման վրա

Համաձայն կատարված աշխատանքների ուսումնասիրվող տարածքում առանձնացվել է գրունտների 5 շերտեր:

Ստորև բերվում են այդ շերտերի լիթոլոգիական նկարագրությունները և նրանց ֆիզիկա-մեխանիկական հատկությունները:

Շերտ N1	Ասֆալտ, հզորությունը 0.1-0.2մ, գրունտների խումբը ըստ ՇՆԿ IV-2-82 -12/13
Շերտ N2	Տարբեր ապարների մանրախճա-խճավազային և ավազա-կավավազային նստվածների փոքր հզորություններ ունեցող, իրար հաջորդող դարսաշերտեր:Շերտի հզորությունը 0.2-0.3մ,Ծավակային կշիռը 1.90-1.95գ/սմ3:Ներքին շփման անկյունը 21-230:Թույլատրելի լարումը մինչև 1.5կգ/սմ2,Բնահողերի սեյսմիկ կարգը III:Շինարարական մշակման խումբը ծավալային կշռի և հատիկաչափական կազմի տվյալներով առավել մոտ է 10ե/9գ IV կարգ
Շերտ N3	Հրաբխածին տարբեր ապարների լավ գնդավորված, հիմնականում կարբոնատային սալ կեղևով պատված խճաքարա-խճավազային նստվածքներ մոտ 20% սպիտակահողագույն ավազա-կավավազային լցանյութով: Երբեմն լցանյութը կարող է ներկայացված լինեն միայն կոնսոլիդացված (դարձած սալ կեղև) սպիտակահողագույն կավավազներով: Շերտի հզորությունը 0.3-1.0մ:Ծավակային կշիռը 1.95-2.05գ/սմ3:Ներքին շփման անկյունը 24-260:Թույլատրելի լարումը մինչև 2.5կգ/սմ2:Բնահողերի սեյսմիկ կարգը II:Շինարարական մշակման խումբը 12/13 V կարգ:
Շերտ N4	Հրաբխածին տարբեր ապարների թեթևակի գնդավորված խոշորաբեկոր-խճավազային նստվածքներ 15-20% ավազա- խճավազային լրացումով: Շերտի հզորությունը 1.0-1.3մ:Ծավակային կշիռը 2.25-2.05գ/սմ3:Ներքին շփման անկյունը 28-300:Թույլատրելի լարումը մինչև 3.5կգ/սմ2:Սեյսմիկ կարգը I Շինարարական մշակման խումբը ծավալային կշռի և հատիկաչափական կազմի

	առումով առավել մոտ է 10հ/9ե VI կարգ
Շերտ N5	Արմատական հիմքի անդեզիտային կազմի տարբեր ապարների, տեղ-տեղ թույլ խարամացված, ծակոտկեն, երբեմն խոռոչավոր, խոշորաբեկոր ժայռակտորներ: Շերտի հզորությունը մինչև 1.3-3,0մ և ավելի:Ծավակային կշիռը 2.55-2.65գ/սմ3:Բնական թեքության անկյունը 80-850:Թույլատրելի լարումը մինչև 6.0կգ/սմ2:Սեյսմիկ կարգը I, Շինարարական մշակման խումբը 19/20ա

Ամփոփելով դաշտային և կամերալ աշխատանքների արդյունքները կարելի է ասել, որ ուսումնասիրվող տարածքի ինժեներաերկրաբանական պայմանները բավարար են շինարարության համար: Սեյսմիկ գոտիականության տեսանկյունից ուսումնասիրվող տարածքը մտնում է 3-րդ գոտու մեջ: Սեյսմակայունությունը 9 բալ:

Այս նախագծի շրջանակներում կատարված աշխատանքների ամփոփման արդյունքում կարելի է հանգել հետևյալ եզրակացություններին.

1. Նախատեսվող շինարարության գոտում տարածված բոլոր հինգ շերտերի բնահող-ապարներն էլ ինչպես իրենց տեղադրման պայմաններով, այնպեսել էլ ֆիզիկա-մեխանիկական բնութագրերով շինարարական տեսակետից միանգամայն բարենպաստ են:

2. Ինչպես բուն կոյուղագծի տարածման գոտիներում, այնպես էլ հարակից տարածքներում սողանքային մարմիններ կամ այլ տիպի տեղաշարժեր չկան:

3. Ապագա շինարարական աշխատանքների գոտում գրունտային ջրերը բացակայում են :

4. Համաձայն ՀՀ տարածքի հավանական սեյսմիկ վտանգի գոտիավորման քարտեզի աշխատանքների շրջանն ընդգրկված է 3-րդ սեյսմիկ գոտում:

ԵԶՐԱԿԱՑՈՒԹՅՈՒՆ

Վերոնշյալ նկարագրված գրունտների շերտերը վերաբերվում են կենդանաբանական այգու ընդհանուր տարածքին:Հաշվի առնելով,որ ոռոգման ջրագծերի խրամուղիների քանդման խորությունը 20-30սմ է,աշխատանքային ծավալներով անհրաժեշտ է նախատեսել 3-րդ կարգի բնական և լիցքային գրունտներ

ՊԱՀԱՆՋՎՈՂ ՆՅՈՒԹԵՐԻ ԵՐԱՇԽԻՔՆԵՐ

Հ/Հ	ՆՅՈՒԹԻ ԱՆՎԱՆՈՒՄԸ	ՉԱՓ. ՄԻԱՎՈՐ	ԿԱՆԽԱ ՏԵՍՈՒՄ
1	Պողպատե խողովակներ	տարի	10
2	Պոլիէթիլենե խողովակներ	տարի	10
3	Հիմնական փականներ, կցորդիչներ, կցաշուրթեր	տարի	10
4	Ջրթող փականներ և միացման դետալներ	տարի	1-3

ՆԱԽԱԳԾԻ ԳԼԽԱՎՈՐ ՃԱՐՏԱՐԱԳԵՏ՝ Վ. ՂԱՋԱՐՅԱՆ

3 8

ՆԱԽԱԳԾԻ ԳԼԽԱՎՈՐ ՃԱՐՏԱՐԱԳԵՏ՝ Վ. ՂԱՁԱՐՅԱՆ

8 **7**

№	ԱՆՎԱՆՈՒՄԸ	ՏԻՊԸ	Չ/Մ	ՔԱՆԱԿԸ
1	Ասֆալտ կտրող սղոց	Ցանկացած	հատ	1
2	Ձեռքի հարվածահար մուրճ	Ցանկացած	հատ	1
3	Ինքնաթափ բեռնատար մեքենա	ցանկացած	հատ	1
4	Պոլիէթիլենե խողովակների եռակցման սարք.	ցանկացած	հատ	1
5	Ավտոկռունկ	Ցանկացած	հատ	1
6	էլ.եռակցման սարքավորում	ցանկացած	հատ	1
7	Բետոնախառնիչ	ցանկացած	հատ	1
8	Տոփանիչ	ցանկացած	հատ	1
9	Շինարարական գործիքներ	ցանկացած	կոմպ	1

ՆԱԽԱԳԾԻ ԳԼԽԱՎՈՐ ՃԱՐՏԱՐԱԳԵՏ՝ Վ. ՂԱՋԱՐՅԱՆ

6		4	4
8	9	:	;
	V7		
	‹8		
8			: 8937
9		:	A3=
:	ooo4	:	: 8
;	74=	:	9: 3A
=	3 6 6		=; 39
A	8;		=; 39
B		:	B3;
C	SI 87	9	==37
D	8777 4;389		739: 7
87	A	9	==37
8C	;	9	==37
89			9A377
8;	a8=		8737
8;			8A37
8=	ooo4	:	89
8A		:	: 3;
8B			=737
8C		9	8; =37
	»8		
8	/`iOhu8A7hD5= 3`ul 87 3		C=37
9	/`iOhuA:h:3C 3`ul 87 3		8A737
:	/`iOhu;7h93; 3`ul 87 3		8; =37
;	/`iOhu9h9 3`ul 87 3		: 9737
=	/`iOhu8A 3`ul 87 3 3 ;7 3 89 3		A7737
A	. /Ul;Ohu8=Dh: 3=		: 737
B	. /Ul;Ohu87Ch: 3=		=: 37
C	. /Ul;Ohu=Bh: 3=		AB37
D		9	; =37
87	hu8876A:		8
8C	huA: 6;7		8
89	hu;769		:
8;	huA:		9
8;	hu;7		8

8	9	:	;
8=	h ш 9		8
8A	h u887 hA:		8
8B	h u887 h; 7		8
8C	h u887 h: 9		9
8D	h u8A7 4887 4A: 4; 7 4; 949=h97		: =
97	h u887 hA:		8
98	h u887 h: 9		8
99	h uA: h; 7		:
9:	h uA: h: 9		8
9;	h ш 7 h: 9		;
9=	h uA: 497		8=
9A	6 h u97		B7
9B	6 h u97		: =
9C	h u97		: =
9D	h u97 h93=		: 3=
	` . «7		
8	a B5= SI 87	:	93D7
9	a 9= Ω ;	:	; 3A
:	ØAW(		7 37 9
;	Ø87 W=77 e		7 3 C
=	a 9= Ω ;	:	A3
A	ØAW(		7 37 9
B	ØCW=77 e		7 39:
C	Ø89W=77 e		7 3=B
D	a 9= Ω ;	:	93D
87	ØAW(		7 37 8;
88	Ø89W=77 e		7 3 A
89			=37 7
8:	h « 98Dh; 5= 4		7 37 =
8;		9	=37
8=	9	9	; 937
8A	SI 97	9	D37
8B	h u8=7 ` ul 8A 5		:
8C	h u877 ` ul 8A 5		;
8D	. h u8=7 ` ul 8A 5		;
97	h u8=7 ` ul 8A 5		9
98	. h u877 ` ul 8A 5		C
99	/ (/` i Oh u8A7		9
9:	/ (4 /` i Oh u8A7 6/Ul;Oh u8=7		;
9;	/ (4 /` i Oh u887 6/Ul;Oh u877		=
9=	/Ul;Oh u8=7 h877		8
9A	/` i Oh u8A7 hD7		9
9B	/` i Oh u8A7 3U D7°		8
9C	` i Oh u8A7		9
9D	` i Oh u8A7		9
: 7	/` i Oh u8A7 hD5= 3 ul 87 3		=37
: 8	. /Ul;Oh u8=Dh: 3=		A37
: 9	. /Ul;Oh u87 Ch: 3=		D37
: :		9	B37
: ;	877 I I A3=		7 37 : D7
: =	3 3 3		837
	Ш7		
	«8		
8			877 37

8	9	:	;
9		:	: 3=
:	ooo4	:	97:
;	74=	:	8=B37
=	3 6 6		9CD37
A	8;		9CD37
B		:	; A37
C	SI 87	9	; =37
D	8777 4;389		738D7
87	A	9	; =37
8C	;	9	; =37
89			9937 7
8;	a8=		8737
8;			8937
8=	ooo4	:	9;
8A		:	A3C
8B			8773 7
8C		9	9D73 7
	»8		
8	/`i0hu8A7hD5= 3 ul 87 3		:773 7
9	/`i0hu89=hB3; 3 ul 87 3		99=37
:	/`i0hu887hA3A 3 ul 87 3		8==37
;	/`i0huD7h=3; 3 ul 87 3		A73 7
=	/`i0huA:h:3C 3 ul 87 3		B73 7
A	/`i0hu;7h93; 3 ul 87 3		9;73 7
B	/`i0hu9h9 3 ul 87 3		9A=37
C	/`i0hu9=h83C49 3 ul 87 3		CC37
D	/`i0hu97h83C 3 ul 87 3		9BD73 7
87	/`i0hu8A 3 ul 87 3 3 ;7 3 89 3		8977 3 7
8C	. /Ul;0hu9B:h=		=73 7
89	. /Ul;0hu98Dh=		8C37
8;	. /Ul;0hu87Ch:3=		8;37
8;	. /Ul;0hu=Bh:3=		8C37
8=		9	A=37
8A	hu887		8
8B	huA:		8
8C	hu;7		9
8D	hu9		8
97	hu8A7h;7		9
98	hu8A7h:9		:
99	hu8A7h97		8C
9:	huD7h97		A7
9;	huA:h97		;7
9=	hu;7h97		:7
9A	hu9h97		:7
9B	hu8A74887 4A:4;74;949=h97		;7

8	9	:	;
9C	h u887 hD7		9
9D	h uD7 hA:		8
: 7	h uA: h; 7		9
: 8	h u, 7 h: 9		A
: 9	h u 9h97		:
: :	h uA: 497		8B7
: ;	6 h u97		C7
: =	6 h u97		; 7
: A	h u97		; 7
: B	h u97 h93=		; 37
	` . »7		
8	a B5= SI 87	:	: 3A7
9	a 9= Ĉ ;	:	=3B
:	ØAW¢		7 37 9
;	Ø87 W¥=77 e		7 3, B
=	a 9= Ĉ ;	:	B3B
A	ØAW¢		7 37 :
B	ØCW¥=77 e		7 39D
C	Ø89W¥=77 e		7 3B7
D	a 9= Ĉ ;	:	: 3A
87	ØAW¢		7 37 8B
8C	Ø89W¥=77 e		7 3, ;
89			A37 7
8:	h « 98D h; 5= 4		7 37 B
8;		9	A37
8=	9	9	=837
8A	SI 97	9	8937
8B	h u8=7 ` ul 8A 5		;
8C	h u89= ` ul 8A 5		8
8D	h u877 ` ul 8A 5		:
97	h u=7 ` ul 8A 5		9
98	. h u8=7 ` ul 8A 5		C
99	. h u89= ` ul 8A 5		9
9:	. h u877 ` ul 8A 5		;
9;	h u877 ` ul 8A 5		9
9=	. h u=7 ` ul 8A 5		;
9A	/ (/` i 0h u887		9
9B	/ (4 /` i 0h u8A7 6/Ul,0h u8=7		A
9C	/ (4 /` i 0h u89=6/Ul,0h u89=		8
9D	/ (4 /` i 0h u8876/Ul,0h u877		9
: 7	/ (4 /` i 0h uA: 6/Ul,0h u=7		9
: 8	/Ul,0h u8=7 h8=7		9
: 9	/Ul,0h u8=7 h=7		8
: :	/` i 0h u887 hD7		9
: ;	/` i 0h u887 h=7		8
: =	` i 0h u887		8
: A	/` i 0h u887 hA3A 3 ` ul 87 3		=37
: B	. /Ul,0h u8=D h: 3=		8937
: C	. /Ul,0h u89= h: 3=		937
: D	. /Ul,0h u87 C h: 3=		: 37
; 7	. /Ul,0h u=B h: 3=		=37
: A		9	8837
: B	877 I I A3=		7 37 =D7

8	9	:	;
: C	/ 8748= 3 869(3 3 84 B 3		C87
: D	3 3 3		837
	Ul7		
	‹8		
8			8873
9		:	: 3=
:	ooo4	:	97C
;	74=	:	8A73
=	3 6 6		9D=3
A	8;		9D=3
B		:	; C3
C	SI 87	9	==3
D	8777 4;389		739: 7
87	A	9	==3
8C	;	9	==3
89			8A377
8;	a8=		A3
8;			873
8=	ooo4	:	9;
8A		:	A3C
8B			877 3
8C		9	9D73
	»8		
8	/`iOhu8A7hD5= ?ul 87 3		8; =3
9	/`iOhu89=hB3; ?ul 87 3		977 3
:	/`iOhu887hA3A ?ul 87 3		: C73
;	/`iOhuD7h=3; ?ul 87 3		897 3
=	/`iOhuA: h: 3C ?ul 87 3		97=3
A	/`iOhu,7h93; ?ul 87 3		: 973
B	/`iOhu 9h9 ?ul 87 3		8A=3
C	/`iOhu97h83C ?ul 87 3		9BD73
D	/`iOhu8A ?ul 87 3 3 ;7 3 89 3		8977 3
87	. /Ul;Ohu9B: h=		873
8C	. /Ul;Ohu98Dh=		873
89	. /Ul;Ohu8=Dh: 3=		=3
8;		9	8C3
8;	hu,76 9		8
8=	hu,7697		:
8A	hu 9697		8
8B	hu887		8
8C	huA:		9
8D	hu 9		9

8	9	:	;
97	h u9=		:
98	h u8A7 h; 7		8
99	h u8A7 h: 9		9
9:	h u8A7 h9=		8
9;	h u887 h97		=;
9=	h uD7 h97		: 7
9A	h uA: h97		97
9B	h u, 7 h97		CC
9C	h u 9h97		9
9D	h u8A7 4887 4A: 4, 7 4 949=h97		: B
: 7	h u887 hD7		8
: 8	h uD7 hA:		8
: 9	h uA: h; 7		=
: :	h u, 7 h: 9		:
: ;	h u, 7 h9=		;
: =	h u, 7 h97		9
: A	h u 9h97		9
: B	h u9=h97		C
: C	h uA: 497		97=
: D	6 h u97		B;
; 7	6 h u97		: B
; 8	h u97		: B
; 9	h u97 h93=		: 3B
	`.` 7		
8	a B5= SI 87	:	93 7
9	a 9= Ω ;	:	: 3A
:	ØAW¢		7 37 8
;	Ø87 W¥=77 e		7 3 7
=	a 9= Ω ;	:	=3=
A	ØAW¢		7 37 9
B	ØCW¥=77 e		7 397
C	Ø89W¥=77 e		7 3 C
D	a 9= Ω ;	:	937
87	ØAW¢		7 37 87
88	Ø89W¥=77 e		7 39B
89			=37 7
8:	h « 98D h; 5= 4		7 37 A
8;		9	=37
8=	9	9	: D37
8A	SI 97	9	A37
8C	h u89= ` ul 8A 5		8
8D	h u877 ` ul 8A 5		9
97	h u=7 ` ul 8A 5		9
99	. h u89= ` ul 8A 5		9
9:	. h u877 ` ul 8A 5		;
9;	. h u=7 ` ul 8A 5		;
9A	/ (4 /` i 0h u89=6/Ul;0h u89=		8
9B	/ (4 /` i 0h u887 6/Ul;0h u877		9
9C	/ (4 /` i 0h uA: 6/Ul;0h u=7		9
9D	/Ul;0h u8=7 h877		9
: 7	/Ul;0h u8=7 h=7		9
: 9	. /Ul;0h u89=h: 3=		: 37
: :	. /Ul;0h u87 Ch: 3=		A37
: ;	. /Ul;0h u=Bh: 3=		A37
: =		9	; 37

8	9	:	;
: C	/ 8748= 3 869(3 3 84 B 3		B=B
: A	877 G$_{\ddot{u}h\varrho}$I A3=		737: : 7
: B	3 3 3		837

8

Թերթ N	Թերթի անվանումը	Ծանոթություն
1	Անվանացանկ	
2	Բացատրագիր, շին. աշխատանքների կատարման ժամանակացույց	
3	Տեղում արված ֆոտոլուսանկարներ	
4	Շինությունների տեղադիրքային հատակագիծ Մ 1:2000	
5	Իրավիճակի հատակագիծ Մ 1:2000	
6	Գոտիավորման հատակագիծ Մ 1:2000	
7	1-ին գոտու հատակագիծ Մ 1:500 (հատված 1)	
8	1-ին գոտու հատակագիծ Մ 1:500 (հատված 2)	
9	2-րդ գոտու հատակագիծ Մ 1:500 (հատված 1)	
10	2-րդ գոտու հատակագիծ Մ 1:500 (հատված 2)	
11	2-րդ գոտու հատակագիծ Մ 1:500 (հատված 3)	
12	2-րդ գոտու հատակագիծ Մ 1:500 (հատված 4)	
13	2-րդ գոտու հատակագիծ Մ 1:500 (հատված 5)	
14	3-րդ գոտու հատակագիծ Մ 1:500 (հատված 1)	
15	3-րդ գոտու հատակագիծ Մ 1:500 (հատված 2)	
16	3-րդ գոտու հատակագիծ Մ 1:500 (հատված 3)	
17	3-րդ գոտու հատակագիծ Մ 1:500 (հատված 4)	
18	Զրագծերի խրամուղու քանդման լայնական կտրվածքներ	
19	Կառավարման հանգույցներ	
20	Փականային հանգույցներ	
21	Փականային հանգույցներ	
22	Փականային հանգույցներ	
23	Կաթիլային եղանակով ջրման տիպարային սխեմատիկ հատակագծեր	
24	Անձրևացման տիպարային սխեմատիկ կտրվածք	
25	Ուղղանկյուն կտրվածքի ե/բ միաձույլ հոր,(1.5 x 2.0 x 1.2)	
26	Ուղղանկյուն կտրվածքի ե/բ միաձույլ հոր,(1.5 x 1.5 x 1.2)	
27	Ուղղանկյուն կտրվածքի ե/բ միաձույլ հոր,(1.0 x 1.2 x 1.2)	
28	Օգտագործվող նյութերի և սարքավորումների լուսանկարներ	

ՎԿԱՅԱԿՈՉՎՈՂ ՓԱՍՏԱԹՂԹԵՐԻ ԱՆՎԱՆԱՑԱՆԿ

Նշանակումը	Անվանումը	Ծանոթություն
ՀՀՇՆ 40-01.02-2020	,Ջրամատակարարում. Արտաքին ցանցեր և կառուցվածքներե Հայաստանի Հանրապետության շինարարական նորմեր	

ԱՇԽԱՏԱՆՔԱՅԻՆ ՆԱԽԱԳԻԾԸ ՄՇԱԿՎԱԾ ԵՎ ԿԱԶՄՎԱԾ Է ՀԱՅԱՍՏԱՆԻ ՀԱՆՐԱՊԵՏՈՒԹՅՈՒՆՈՒՄ ԳՈՐԾՈՂ ՇԻՆԱՐԱՐԱԿԱՆ ՆՈՐՄԵՐԻՆ ԵՎ ԿԱՆՈՆՆԵՐԻՆ ՀԱՄԱՊԱՏԱՍԽԱՆ.

ՆԱԽԱԳԾԻ ԳԼԽԱՎՈՐ ՃԱՐՏԱՐԱԳԵՏ ՎԱԼԵՐԻԿ ՂԱԶԱՐՅԱՆ

Փոփոխություն	Ամիս/ամսաթիվ		Դիտողություն	Հեղինակ	Ստուգեց
ԵՐԵՎԱՆ 2024թ.			ՊԱՏՎԻՐԱՏՈՒ - ԵՐԵՎԱՆԻ ՔԱՂԱՔԱՊԵՏԱՐԱՆ ՊԱՅՄԱՆԱԳԻՐ՝ N ԵՔ-ԲՄԽԱՇՁԲ-24/31		
			ՆԱԽԱԳԾԱ-ՆԱԽԱՀԱՇՎԱՅԻՆ ՓԱՍՏԱԹՂԹԵՐԻ ԿԱԶՄՄԱՆ ԽՈՐՀՐԴԱՏՎԱԿԱՆ ԱՇԽԱՏԱՆՔՆԵՐ		
ՆԳԻ	Ա.Միքայելյան		ԵՐԵՎԱՆ ՔԱՂԱՔԻ ԿԵՆԴԱՆԱԲԱՆԱԿԱՆ ԱՅԳՈՒ ՏԱՐԱԾՔՈՒՄ ՈՐՈԳՄԱՆ ՑԱՆՑԻ ԿԱՌՈՒՑՄԱՆ ԱՇԽԱՏԱՆՔՆԵՐ	Աշխատանքային նախագիծ	
Նախագծեց	Ա.Միքայելյան				
Ստուգեց	Վ.Ղազարյան		Անվանացանկ	Բաժին ԶԶ	
				Թերթ	Թերթեր
				1	28

№	ԱՇԽԱՏԱՆՔԻ ՏԵՍԱԿԸ	Ամբնակազմ / օր		Աշխատանքների կատարման կանխատեսվող ժամանակացույց (Աշխատանքային ամիսներ)					
		I	II	I	II	III	IV	V	VI
1	Նախապարաստական աշխատանքներ	I/10	II/10	10	10				
2	Կաթիլային համակարգի կառուցման աշխատանքներ	I/110		110					
3	Անձրևացման համակարգի կառուցման աշխատանքներ		II/110		110				
4	Անկանխատեսելի և չնախատեսված աշխատանքներ	I/30	II/30				30	30	
5	Թերությունների վերացման աշխատանքներ	I/20	II/20					20	20
6	Տարածքի մաքրման և բարեկարգման աշխատանքներ	I/10	II/10						10 10

Պայմանական նշաններ

I-ին բրիգադ

II-րդ բրիգադ

ԲԱՑԱՏՐԱԳԻՐ

Շինարարության կազմակերպման նախագիծը
ՇՆԼԿ 3.01.01-85 ,Շինարարության արտադրության կազմակերպումե,
ՇՆԼԿ 1.04.03-85 , Շինարարության տևողության նորմաներե,
ձեռնարկներին համապատասխան:
Մինչ շին-մոնտաժային աշխատանքների սկսելը, պետք է անցկացվի անհրաժեշտ կազմակերպչական և տեխնիկական նախապատրաստական աշխատանքներ, որի կազմը և փուլերը ընդունված են՝
ՇՆԼԿ 3.01.01-85 ձեռնարկին համապատասխան:
Իրականացվող շին. աշխատանքների ամբողջ համալիրը բաժանվում է 2 փուլերի.

1. Նախապատրաստական փուլ, որի ընթացքում ծրագրվում է՝

*Տարածքների փակող նշանների և անվտանգության թարթող ազդանշանային լույսերի տեղադրում;
*Շարժական ժամանակավոր շինությունների տեղադրում, որոնք նախատեսված են ապահովելու շինարարության սանիտարա-կենցաղային, պահեստային և արտադրական կարիքները:
*Տարածքի առանձնացում՝որպես արտադրական և բաց պահեստային տարածքներ:
*Շին-մոնտաժային մեխանիզմների.ամբարձիչ-տրանսպորտային միջոցների և գործիքների առաքում:

2. Շին - մոնտաժային աշխատանքների իրականացման փուլ:

ՈՒՇԱԴՐՈՒԹՅՈՒՆ

Վտանգավոր շին-մոնտաժային աշխատանքների իրականացման ժամանակ աշխատանքի վտանգավոր գոտիներում ապահովել շնարարների և շրջապատի անվատանգությունը:

Շինարարական աշխատանքները կատարելիս խիստ պահպանել աշխատանքների իրականացման անվտանգության կանոնները: շինարարական աշխատանքները սկսել՝

Շին. կազմակերպության կողմից աշխատանքների իրականացման նախագծի մշակումից և շինարարներին անվտանգության կանոնների ծանոթացումից հետո:

ԺԱՄԱՆԱԿԱՎՈՐ ՇԻՆՈՒԹՅՈՒՆՆԵՐ և ԿԱՌՈՒՅՑՆԵՐ		
ՎԱՐՉԱԿԱՆ ՆՇԱՆԱԿՈՒԹՅԱՆ ԿԱՌՈՒՅՑՆԵՐ		
	ՄԱԿԵՐԵՍ ՔԱՌ.Մ	
ԱՇԽՈՂԵԿԻ ՏՆԱԿ ՇԱՐԺԱԿԱՆ	12.0	2.5 X 4.5
ՀԱՆԴԵՐՁԱՐԱՆ ՇԱՐԺԱԿԱՆ	12.0	2.5 X 4.5
ՍԱՆԻՏԱՐԱԿԱՆ և ԿԵՆՑԱՂԱՅԻՆ ՆՇԱՆԱԿՈՒԹՅԱՆ ԿԱՌՈՒՅՑՆԵՐ		
ԼՎԱՅԱՐԱՆ ՇԱՐԺԱԿԱՆ	6.0	0.065 x (12 x 0.8 + 7x 24 x 0.5)
ՃԱՇԱՐԱՆ ՇԱՐԺԱԿԱՆ	3.0	0.455 x (12 x 0.8 + 7 x0.8 x0.5)
ԲԻՈԶՈՒԳԱՐԱՆ,ԱՆՀՐԱԺԵՇՏ ՈՒԹՅԱՆ ԴԵՊՔՈՒՄ	1.0	0.07 x (16 x0.8 + 0.14 x 16 x 0.3)
ՊԱՀԵՍՏՆԵՐ		
ՆՅՈՒԹԵՐԻ ՓԱԿ ՊԱՀԵՍՏ	3.0	29 x 0.1
ՆՅՈՒԹԵՐԻ ԲԱՑ ՊԱՀԵՍՏ	5.0	0.1 x (28.3+6+10)

ՇԻՆՀՐԱՊԱՐԱԿՈՒՄ ԱՌԱՋԱՐԿՎՈՂ ԱՇԽԱՏԱԿԱԶՄ

N ը/կ	Անվանումը	Չափման միավոր	Քանակը
1	Տեղամասի աշղեկ	մարդ	2
2	Բետոնագործ,ամրանագործ	մարդ	2
3	Պոլիէթիլենե խողովակների եռակցող	մարդ	1
4	էլեկտրոեռակցող	մարդ	1
5	Ոռոգման համակարգերի մոնտաժող մասնագետ	մարդ	4
6	Բանվոր	մարդ	8

ՇԻՆՀՐԱՊԱՐԱԿՈՒՄ ԱՌԱՋԱՐԿՎՈՂ ՄԵՔԵՆԱ-ՄԵԽԱՆԻԶՄ

N ը/կ	Անվանումը	Չափման միավոր	Քանակը
1	Ասֆալտ կտրող սղոց	հատ	1
2	Ջեռքի հարվածահար մուրճ	հատ	1
3	Ինքնաթափ բեռնատար մեքենա	հատ	1
4	Պոլիէթիլենե խողովակների եռակցման սարք.	հատ	1
5	Ավտոկռունկ	հատ	1
6	էլ.եռակցման սարքավորում	հատ	1
7	Բետոնախառնիչ	հատ	1
8	Տոփանիչ	հատ	1
9	Շինարարական գործիքներ	հատ	1

Փոփոխություն	Ամիս/ամսաթիվ		Դիտողություն	Հեղինակ	Ստուգեց
ԵՐԵՎԱՆ 2024թ.			ՊԱՏՎԻՐԱՏՈՒ - ԵՐԵՎԱՆԻ ՔԱՂԱՔԱՊԵՏԱՐԱՆ ՊԱՅՄԱՆԱԳԻՐ՝ N ԵՔ-ԲՄԽԱՇՁԲ-24/31		
			ՆԱԽԱԳԾԱ-ՆԱԽԱՀԱՇՎԱՅԻՆ ՓԱՍՏԱԹՂԹԵՐԻ ԿԱԶՄՄԱՆ ԽՈՐՀՐԴԱՏՎԱԿԱՆ ԱՇԽԱՏԱՆՔՆԵՐ		
ՆԳԻ	Ա.Միքայելյան		ԵՐԵՎԱՆ ՔԱՂԱՔԻ ԿԵՆԴԱՆԱԲԱՆԱԿԱՆ ԱՅԳՈՒ ՏԱՐԱԾՔՈՒՄ ՈՌՈԳՄԱՆ ՑԱՆՑԻ ԿԱՌՈՒՑՄԱՆ ԱՇԽԱՏԱՆՔՆԵՐ	Աշխատանքային նախագիծ	
Նախագծեց	Ա.Միքայելյան				
Ստուգեց	Կ.Ղազարյան		Բացատրագիր, շին. աշխատանքների կատարման ժամանակացույց	Բաժին ԶԶ	
				Թերթ	Թերթեր
				2	28

Փոփոխություն	Ամիս/ամսաթիվ		Դիտողություն	Հեղինակ	Ստուգեց
ԵՐԵՎԱՆ 2024թ.			ՊԱՏՎԻՐԱՏՈՒ - ԵՐԵՎԱՆԻ ՔԱՂԱՔԱՊԵՏԱՐԱՆ ՊԱՅՄԱՆԱԳԻՐ՝ N ԵՔ-ԲՄԽԱՇՁԲ-24/31		
			ՆԱԽԱԳԾԱ-ՆԱԽԱՀԱՇՎԱՅԻՆ ՓԱՍՏԱԹՂԹԵՐԻ ԿԱԶՄՄԱՆ ԽՈՐՀՐԴԱՏՎԱԿԱՆ ԱՇԽԱՏԱՆՔՆԵՐ		
ՆԳԻ	Ա.Միքայելյան		ԵՐԵՎԱՆ ՔԱՂԱՔԻ ԿԵՆԴԱՆԱԲԱՆԱԿԱՆ ԱՅԳՈՒ ՏԱՐԱԾՔՈՒՄ ՈՐՈԳՄԱՆ ՑԱՆՑԻ ԿԱՌՈՒՑՄԱՆ ԱՇԽԱՏԱՆՔՆԵՐ	Աշխատանքային նախագիծ	
Նախագծեց	Ա.Միքայելյան				
Ստուգեց	Կ.Ղազարյան		Տեղում արված ֆոտոլուսանկարներ	Բաժին ՁՁ	
				Թերթ	Թերթեր
				3	28

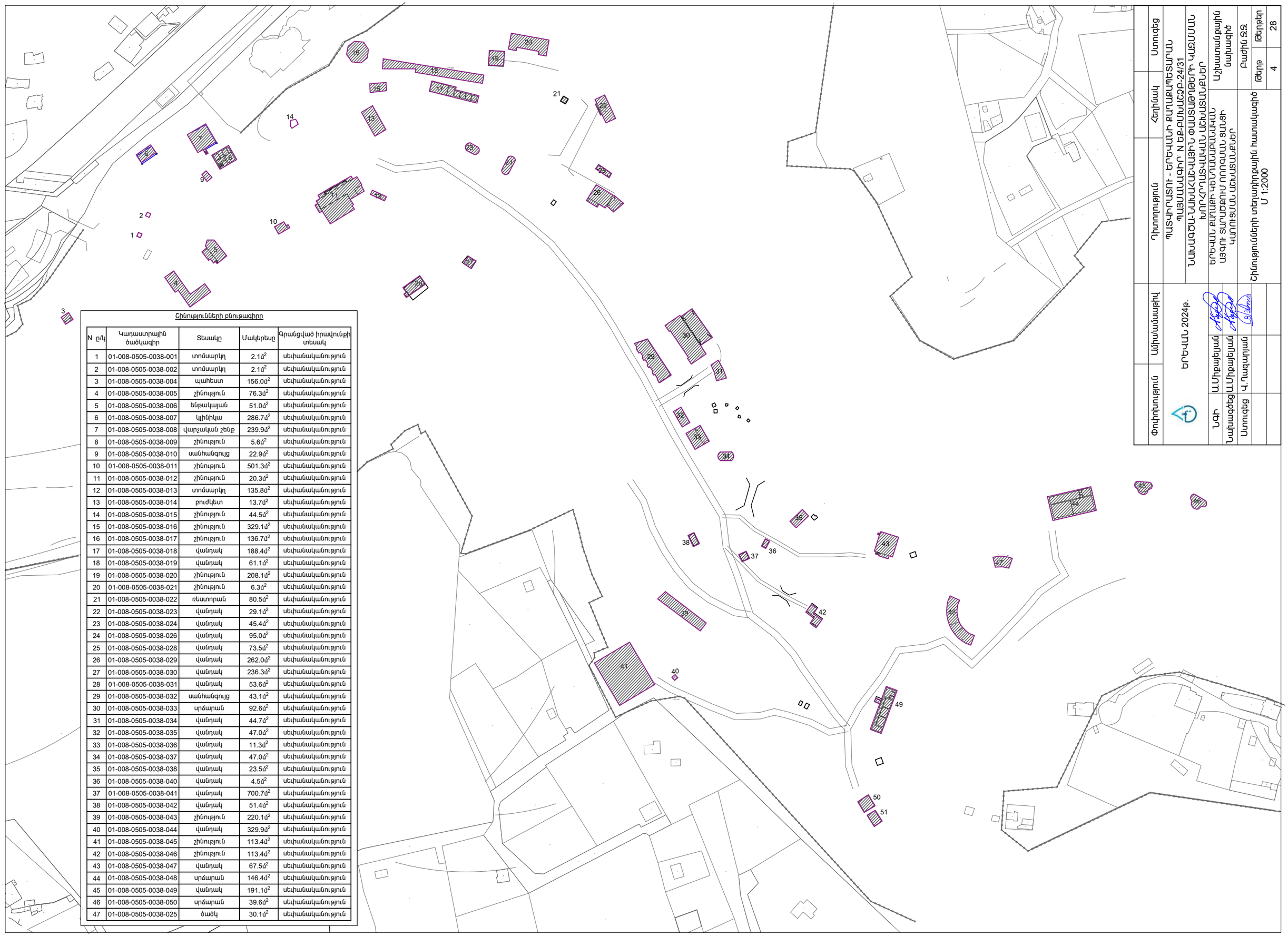

Շինությունների քնութագիրը

N ը/կ	Կադաստրային ծածկագիր	Տեսակը	Մակերեսը	Գրանցված իրավունքի տեսակ
1	01-008-0505-0038-001	տոմսարկղ	2.1մ^2	սեփականականություն
2	01-008-0505-0038-002	տոմսարկղ	2.1մ^2	սեփականականություն
3	01-008-0505-0038-004	պահեստ	156.0մ^2	սեփականականություն
4	01-008-0505-0038-005	շինություն	76.3մ^2	սեփականականություն
5	01-008-0505-0038-006	ենթակայան	51.0մ^2	սեփականականություն
6	01-008-0505-0038-007	կլինիկա	286.7մ^2	սեփականականություն
7	01-008-0505-0038-008	վարչական շենք	239.9մ^2	սեփականականություն
8	01-008-0505-0038-009	շինություն	5.6մ^2	սեփականականություն
9	01-008-0505-0038-010	սանհանգույց	22.9մ^2	սեփականականություն
10	01-008-0505-0038-011	շինություն	501.3մ^2	սեփականականություն
11	01-008-0505-0038-012	շինություն	20.3մ^2	սեփականականություն
12	01-008-0505-0038-013	տոմսարկղ	135.8մ^2	սեփականականություն
13	01-008-0505-0038-014	բուժկետ	13.7մ^2	սեփականականություն
14	01-008-0505-0038-015	շինություն	44.5մ^2	սեփականականություն
15	01-008-0505-0038-016	շինություն	329.1մ^2	սեփականականություն
16	01-008-0505-0038-017	շինություն	136.7մ^2	սեփականականություն
17	01-008-0505-0038-018	վանդակ	188.4մ^2	սեփականականություն
18	01-008-0505-0038-019	վանդակ	61.1մ^2	սեփականականություն
19	01-008-0505-0038-020	շինություն	208.1մ^2	սեփականականություն
20	01-008-0505-0038-021	շինություն	6.3մ^2	սեփականականություն
21	01-008-0505-0038-022	ռեստորան	80.5մ^2	սեփականականություն
22	01-008-0505-0038-023	վանդակ	29.1մ^2	սեփականականություն
23	01-008-0505-0038-024	վանդակ	45.4մ^2	սեփականականություն
24	01-008-0505-0038-026	վանդակ	95.0մ^2	սեփականականություն
25	01-008-0505-0038-028	վանդակ	73.5մ^2	սեփականականություն
26	01-008-0505-0038-029	վանդակ	262.0մ^2	սեփականականություն
27	01-008-0505-0038-030	վանդակ	236.3մ^2	սեփականականություն
28	01-008-0505-0038-031	վանդակ	53.6մ^2	սեփականականություն
29	01-008-0505-0038-032	սանհանգույց	43.1մ^2	սեփականականություն
30	01-008-0505-0038-033	սրճարան	92.6մ^2	սեփականականություն
31	01-008-0505-0038-034	վանդակ	44.7մ^2	սեփականականություն
32	01-008-0505-0038-035	վանդակ	47.0մ^2	սեփականականություն
33	01-008-0505-0038-036	վանդակ	11.3մ^2	սեփականականություն
34	01-008-0505-0038-037	վանդակ	47.0մ^2	սեփականականություն
35	01-008-0505-0038-038	վանդակ	23.5մ^2	սեփականականություն
36	01-008-0505-0038-040	վանդակ	4.5մ^2	սեփականականություն
37	01-008-0505-0038-041	վանդակ	700.7մ^2	սեփականականություն
38	01-008-0505-0038-042	վանդակ	51.4մ^2	սեփականականություն
39	01-008-0505-0038-043	շինություն	220.1մ^2	սեփականականություն
40	01-008-0505-0038-044	վանդակ	329.9մ^2	սեփականականություն
41	01-008-0505-0038-045	շինություն	113.4մ^2	սեփականականություն
42	01-008-0505-0038-046	շինություն	113.4մ^2	սեփականականություն
43	01-008-0505-0038-047	վանդակ	67.5մ^2	սեփականականություն
44	01-008-0505-0038-048	սրճարան	146.4մ^2	սեփականականություն
45	01-008-0505-0038-049	վանդակ	191.1մ^2	սեփականականություն
46	01-008-0505-0038-050	սրճարան	39.6մ^2	սեփականականություն
47	01-008-0505-0038-025	ծածկ	30.1մ^2	սեփականականություն

Փոփոխության	Ամիս/ամսաթիվ	Հիմնավորում	Հերթական	Ստորագր
ԵՐԵՎԱՆ 2024թ.		ՊԱՅՄԱՆԱԳԻՐ N ԵՔ-ԸՆԿԱԶՔ-24/31 ՆԱԽԱԳԾԱՅԻՆ-ՆԱԽԱՀԱՇՎԱՅԻՆ ՓԱՍՏԱԹՂԹԵՐԻ ԿԱԶՄԱՆ ԽՈՀՈՒՐԴԱՏՎՈՒՄ ԱՇԽԱՏԱՆՔՆԵՐ		
ՆԳԻ	Ա.Միքայելյան	ԵՐԵՎԱՆ ՔԱՂԱՔԱՅԻՆ ԿԵՆՏՐՈՆԱԿԱՆ ԱՅԳԻ ՏԱՐԱԾԱՇՐՋԱՆԻ ՃԱՆԱՊԱՐՀԻ ԿԱՌՈՒՑՄԱՆ ԱՇԽԱՏԱՆՔՆԵՐ	Աշխատանքային նախագիծ	
Նախագծեց	Ա.Միքայելյան		Բաժին ՏՁ	
Ստուգեց	Կ.Ղազարյան	Շինությունների տեղադիրքային հատակագիծ Մ 1:2000	Թերթ	Թերթերի
			4	28

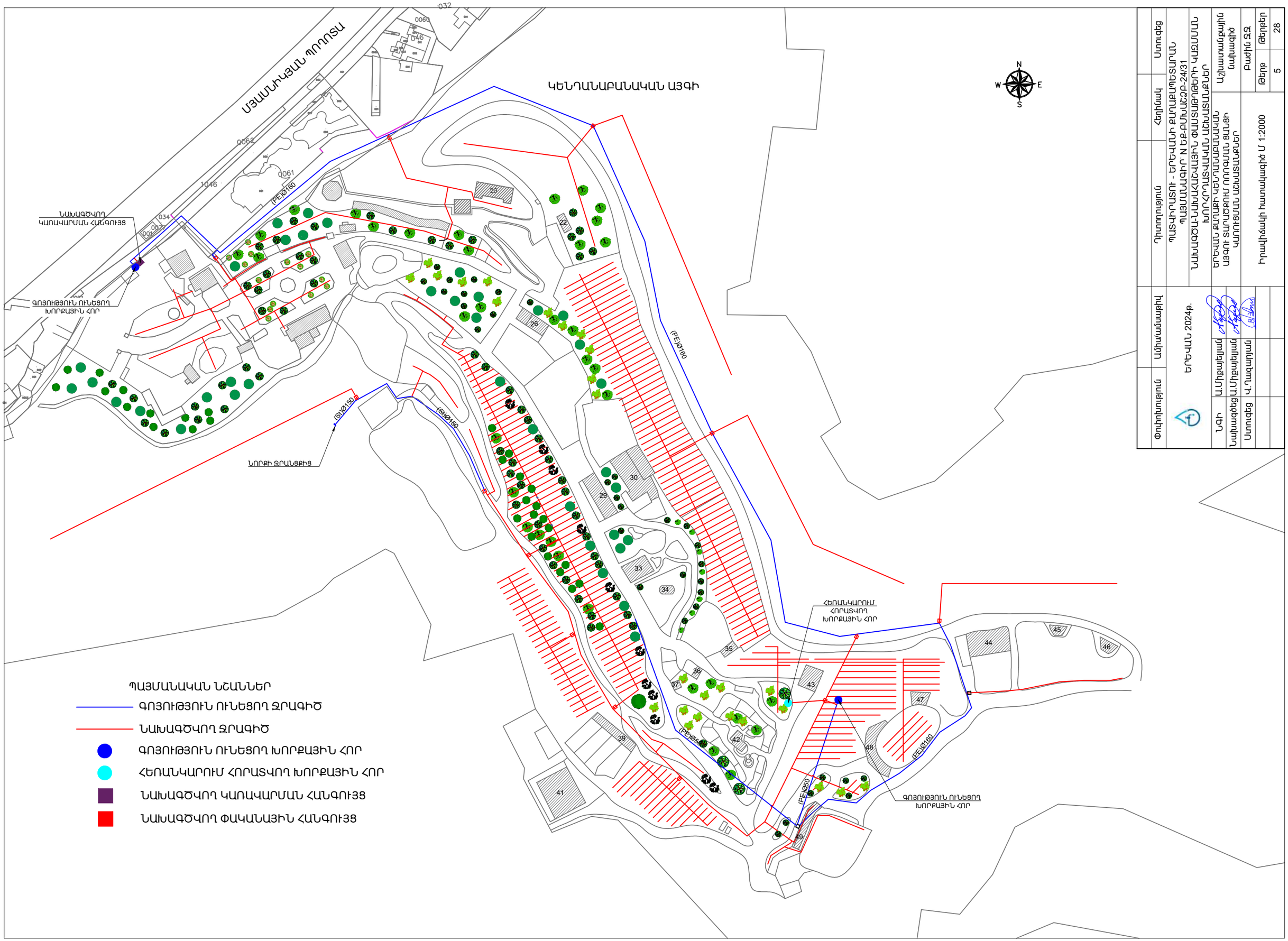

Փոփոխություն	Ամիս/ամսաթիվ	Հիմնավորում	Հեղինակ	Ստորագրություն
ԵՐԵՎԱՆ 2024թ.		ՊԱՏԻՎՐԱՏՈՒ - ԵՐԵՎԱՆԻ ՔԱՂԱՔԱՊԵՏԱՐԱՆ ՊԱՅՄԱՆԱԳԻՐ N ԵՔ-ԲՄԽԱՀՀԾՀԱՅԻՆ ՓԱՍՏԱԹՂԹԵՐԻ ԿԱԶՄԱՆ ԽՈՐՀՐԴԱՏՎԱԿԱՆ ԱՇԽԱՏԱՆՔՆԵՐ		
ՆԳԻ	Ա.Միքայելյան	ԵՐԵՎԱՆ ՔԱՂԱՔԱՅԻՆ ԿԵՆԴԱՆԱԲԱՆԱԿԱՆ ԱՅԳԻ ՏԱՐԱԾՔՈՒՄ ՋՐԱՅԻՆ ԿԱՌՈՒՑՎԱԾՔՆԵՐ	Աշխատանքային նախագիծ	
Նախագծեց	Ա.Միքայելյան		Բաժին ՋՋ	
Ստուգեց	Դ.Ղազարյան	Իրավիճակի հատակագիծ Մ 1:2000	Թերթ	Թերթերի
			5	28

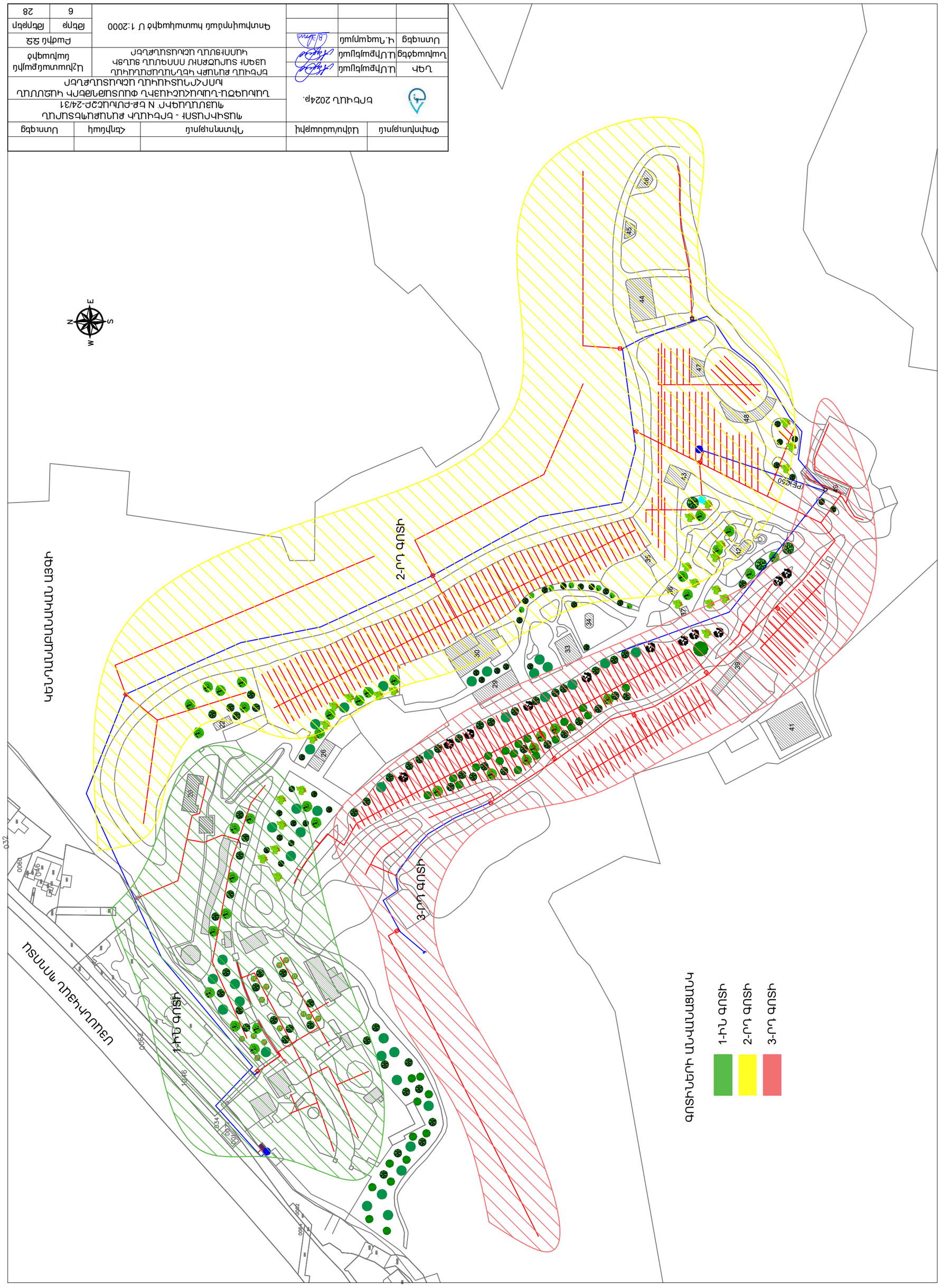

Փոփոխություն	Նշում/ստորագրություն	Գլխավոր նախագծող	Հեղինակ	Նստուցվածք

ՊՈՍՏԱՅԻՆ ՔԱՂԱՔԱՇԻՆՈՒԹՅՈՒՆՆԵՐԻ ԱՆՎԱՆԱՑՄԱՆ ԵՎ ԿԵՆԴԱՆԱԲՆԱԿՉՈՒԹՅԱՆ ԱՅԳԻ ՆԱԽԱԳԾԻ ԿԱՌԱՎԱՐՄԱՆ ՀԱՄԱՐ ԱՆՀՐԱԺԵՇՏ ԱՌԱՆՑՔԱՅԻՆ ՓԱՍՏԱԹՈՒՂԹԻ ԿԱԶՄՈՒՄԸ ԵՎ ԿԱՌԱՎԱՐՄԱՆ ՀԱՄԱՐ ԱՆՀՐԱԺԵՇՏ ԱՌԱՆՑՔԱՅԻՆ ՓԱՍՏԱԹՈՒՂԹԻ ԿԱԶՄՈՒՄԸ ԵՎ ԿԱՌԱՎԱՐՄԱՆ ՀԱՄԱՐ

ԲՈՒՆԻԱՆ 2024թ.

ՀԱԳ	Ա.Մ.Թալալյան	
Ղեկավարող	Ա.Մ.Թալալյան	
Ստուգող	Ա.Դ.Պապոյան	

ԲՈՒՆԻԱՆ ՔԱՂԱՔԱՇԻՆՈՒԹՅՈՒՆՆԵՐԻ ԱՆՎԱՆԱՑՄԱՆ ԵՎ ԿԵՆԴԱՆԱԲՆԱԿՉՈՒԹՅԱՆ ԱՅԳԻ ՆԱԽԱԳԾԻ ԿԱՌԱՎԱՐՄԱՆ ՀԱՄԱՐ ԱՆՀՐԱԺԵՇՏ ԱՌԱՆՑՔԱՅԻՆ ՓԱՍՏԱԹՈՒՂԹԻ ԿԱԶՄՈՒՄԸ ԵՎ ԿԱՌԱՎԱՐՄԱՆ ՀԱՄԱՐ

Գտնվելու հասցեն՝ ՀՀ Երևան քաղաք, Նորք-Մարաշ վարչական շրջան, Սասնամեջ 1-ին նրբանցք, 1/46

Գտնվելու վայրի կադաստրային կոդը՝ 01-046-0032

Գծագրի չափումը՝ 1:2000

Գծագրի չափը՝ A0

Գծագրի թերթերի քանակը՝ 6

Գծագրի թերթերի համարակալումը՝ 28

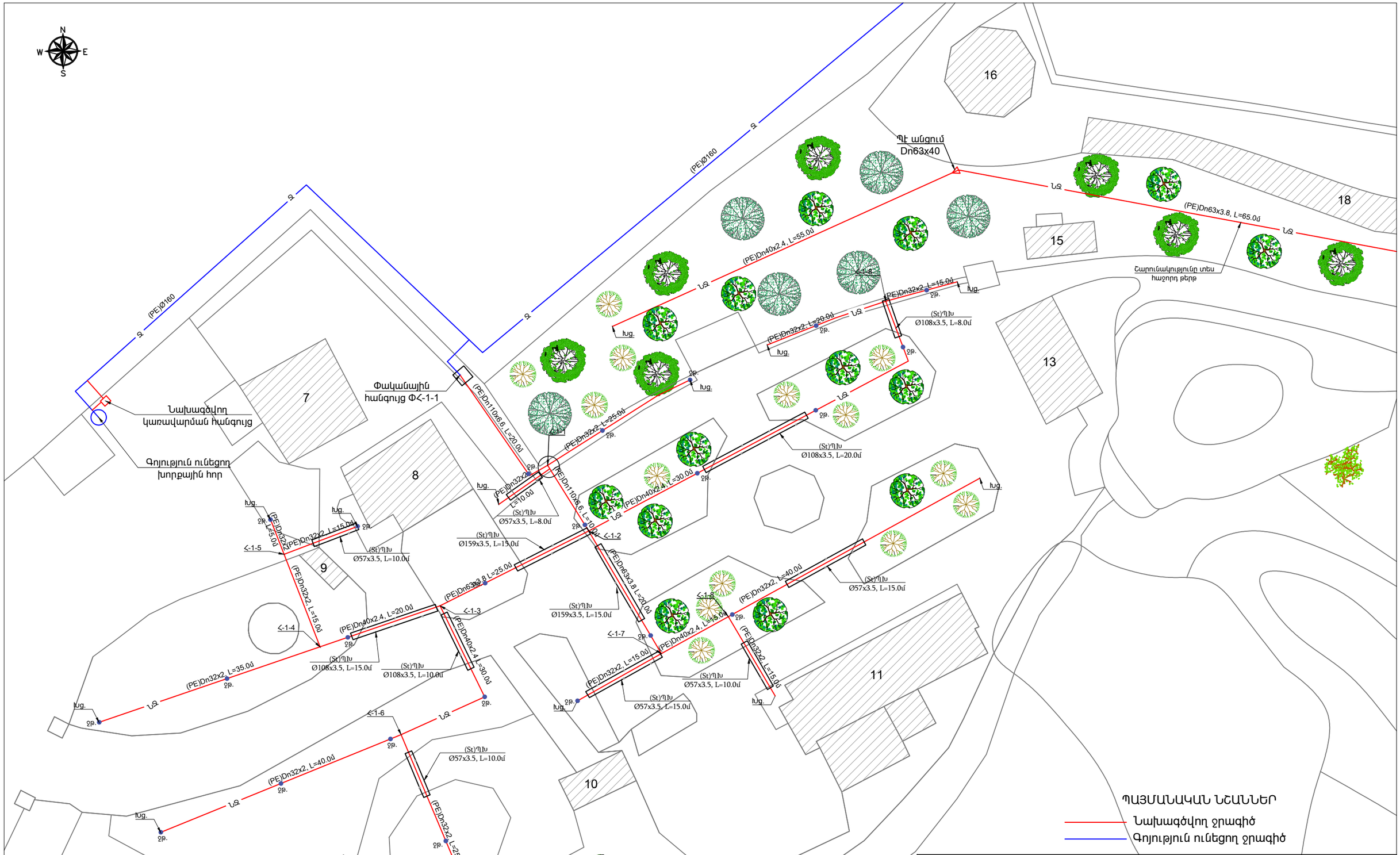

ՊԱՅՄԱՆԱԿԱՆ ՆՇԱՆՆԵՐ

Նախագծվող ջրագիծ

Գոյություն ունեցող ջրագիծ

Փոփոխություն	Ամիս/ամսաթիվ		Դիտողություն	Հեղինակ	Ստուգեց
	ԵՐԵՎԱՆ 2024թ.		ՊԱՏՎԻՐԱՏՈՒ - ԵՐԵՎԱՆԻ ՔԱՂԱՔԱՊԵՏԱՐԱՆ ՊԱՅՄԱՆԱԳԻՐ N ԵՔ-ԲՄԽԱՇՁԲ-24/31		
			ՆԱԽԱԳԾԱ-ՆԱԽԱՀԱՇՎԱՅԻՆ ՓԱՍՏԱԹՂԹԵՐԻ ԿԱԶՄՄԱՆ ԽՈՐՀՐԴԱՏՎԱԿԱՆ ԱՇԽԱՏԱՆՔՆԵՐ		
ՆԳԻ	Ա.Միքայելյան		ԵՐԵՎԱՆ ՔԱՂԱՔԻ ԿԵՆԴԱՆԱԲԱՆԱԿԱՆ ԱՅԳՈՒ ՏԱՐԱԾՔՈՒՄ ՈՐՈԳՄԱՆ ՑԱՆՑԻ ԿԱՌՈՒՑՄԱՆ ԱՇԽԱՏԱՆՔՆԵՐ	Աշխատանքային նախագիծ	
Նախագծեց	Ա.Միքայելյան				
Ստուգեց	Կ.Ղազարյան		1-ին գոտու հատակագիծ Մ 1:500 (հատված 1)	Բաժին ԶԶ	
				Թերթ	Թերթեր
				7	28

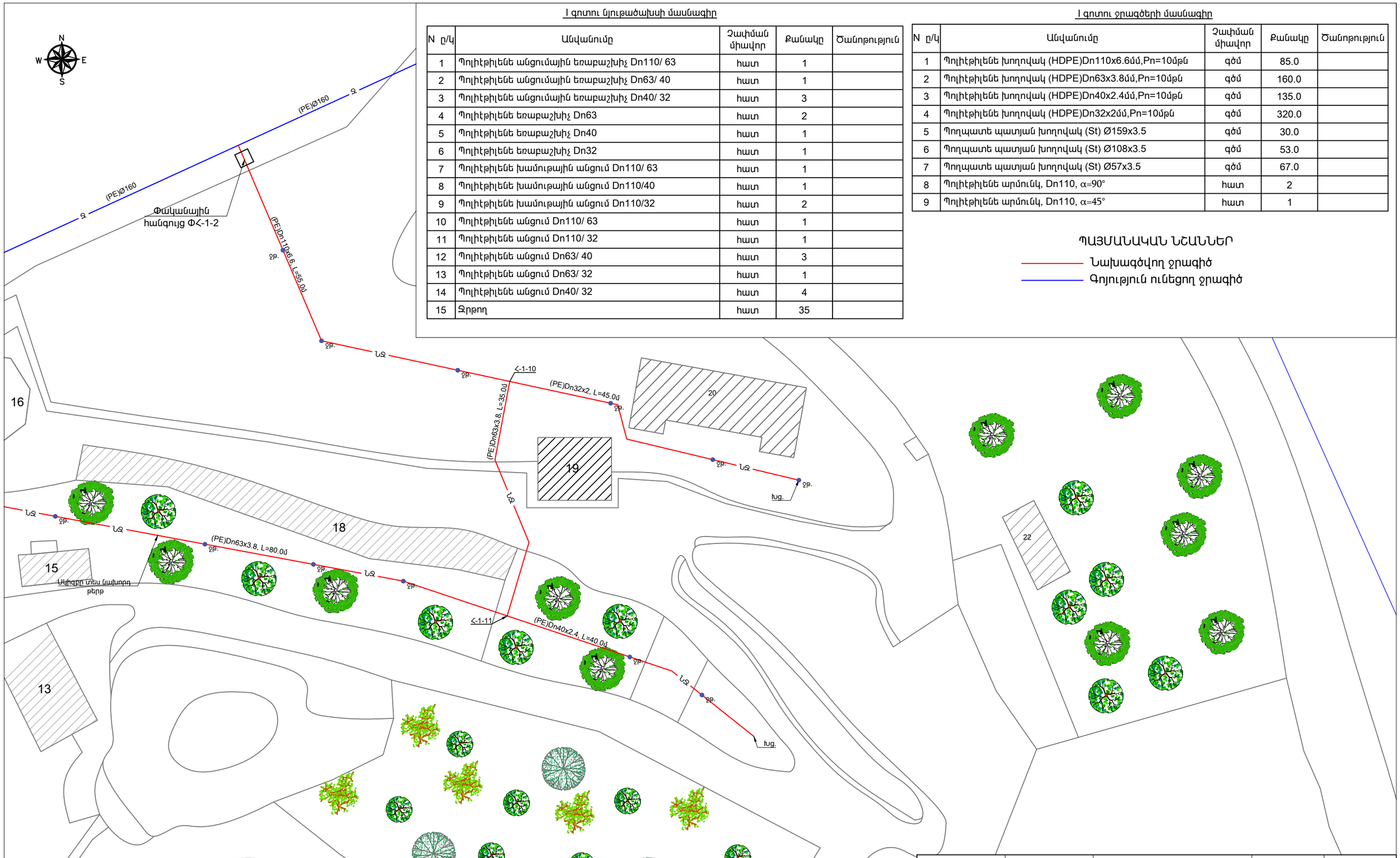

Ի գոտու նյութածախսի մասնագիր

N ը/կ	Անվանումը	Չափման միավոր	Քանակը	Ծանոթություն
1	Պոլիէթիլենե անցումային եռաբաշխիչ Dn110/ 63	հատ	1	
2	Պոլիէթիլենե անցումային եռաբաշխիչ Dn63/ 40	հատ	1	
3	Պոլիէթիլենե անցումային եռաբաշխիչ Dn40/ 32	հատ	3	
4	Պոլիէթիլենե եռաբաշխիչ Dn63	հատ	2	
5	Պոլիէթիլենե եռաբաշխիչ Dn40	հատ	1	
6	Պոլիէթիլենե եռաբաշխիչ Dn32	հատ	1	
7	Պոլիէթիլենե խամութային անցում Dn110/ 63	հատ	1	
8	Պոլիէթիլենե խամութային անցում Dn110/40	հատ	1	
9	Պոլիէթիլենե խամութային անցում Dn110/32	հատ	2	
10	Պոլիէթիլենե անցում Dn110/ 63	հատ	1	
11	Պոլիէթիլենե անցում Dn110/ 32	հատ	1	
12	Պոլիէթիլենե անցում Dn63/ 40	հատ	3	
13	Պոլիէթիլենե անցում Dn63/ 32	հատ	1	
14	Պոլիէթիլենե անցում Dn40/ 32	հատ	4	
15	Զրթող	հատ	35	

Ի գոտու ջրագծերի մասնագիր

N ը/կ	Անվանումը	Չափման միավոր	Քանակը	Ծանոթություն
1	Պոլիէթիլենե խողովակ (HDPE)Dn110x6.6մմ,Pn=10մթն	գծմ	85.0	
2	Պոլիէթիլենե խողովակ (HDPE)Dn63x3.8մմ,Pn=10մթն	գծմ	160.0	
3	Պոլիէթիլենե խողովակ (HDPE)Dn40x2.4մմ,Pn=10մթն	գծմ	135.0	
4	Պոլիէթիլենե խողովակ (HDPE)Dn32x2մմ,Pn=10մթն	գծմ	320.0	
5	Պողպատե պատյան խողովակ (St) Ø159x3.5	գծմ	30.0	
6	Պողպատե պատյան խողովակ (St) Ø108x3.5	գծմ	53.0	
7	Պողպատե պատյան խողովակ (St) Ø57x3.5	գծմ	67.0	
8	Պոլիէթիլենե արմունկ, Dn110, α=90°	հատ	2	
9	Պոլիէթիլենե արմունկ, Dn110, α=45°	հատ	1	

ՊԱՅՄԱՆԱԿԱՆ ՆՇԱՆՆԵՐ

Նախագծվող ջրագիծ

Գոյություն ունեցող ջրագիծ

Փոփոխություն	Ամիս/ամսաթիվ	Դիտողություն	Հեղինակ	Ստուգեց

ԵՐԵՎԱՆ 2024թ.			ՊԱՏՎԻՐԱՏՈՒ - ԵՐԵՎԱՆԻ ՔԱՂԱՔԱՊԵՏԱՐԱՆ ՊԱՅՄԱՆԱԳԻՐ՝ N ԵՔ-ԲՄԽԱՇՁԲ-24/31	
			ՆԱԽԱԳԾԱ-ՆԱԽԱՀԱՇՎԱՅԻՆ ՓԱՍՏԱԹՂԹԵՐԻ ԿԱԶՄՄԱՆ ԽՈՐՀՐԴԱՏՎԱԿԱՆ ԱՇԽԱՏԱՆՔՆԵՐ		
ՆԳԻ	Ա.Միքայելյան		ԵՐԵՎԱՆ ՔԱՂԱՔԻ ԿԵՆԴԱՆԱԲԱՆԱԿԱՆ ԱՅԳՈՒ ՏԱՐԱԾՔՈՒՄ ՈՐՈԳՄԱՆ ՑԱՆՑԻ ԿԱՌՈՒՑՄԱՆ ԱՇԽԱՏԱՆՔՆԵՐ	Աշխատանքային նախագիծ	
Նախագծեց	Ա.Միքայելյան				
Ստուգեց	Վ.Ղազարյան		1-ին գոտու հատակագիծ Մ 1:500 (հատված 2)	Բաժին ԶՁ	
				Թերթ	Թերթեր
				8	28

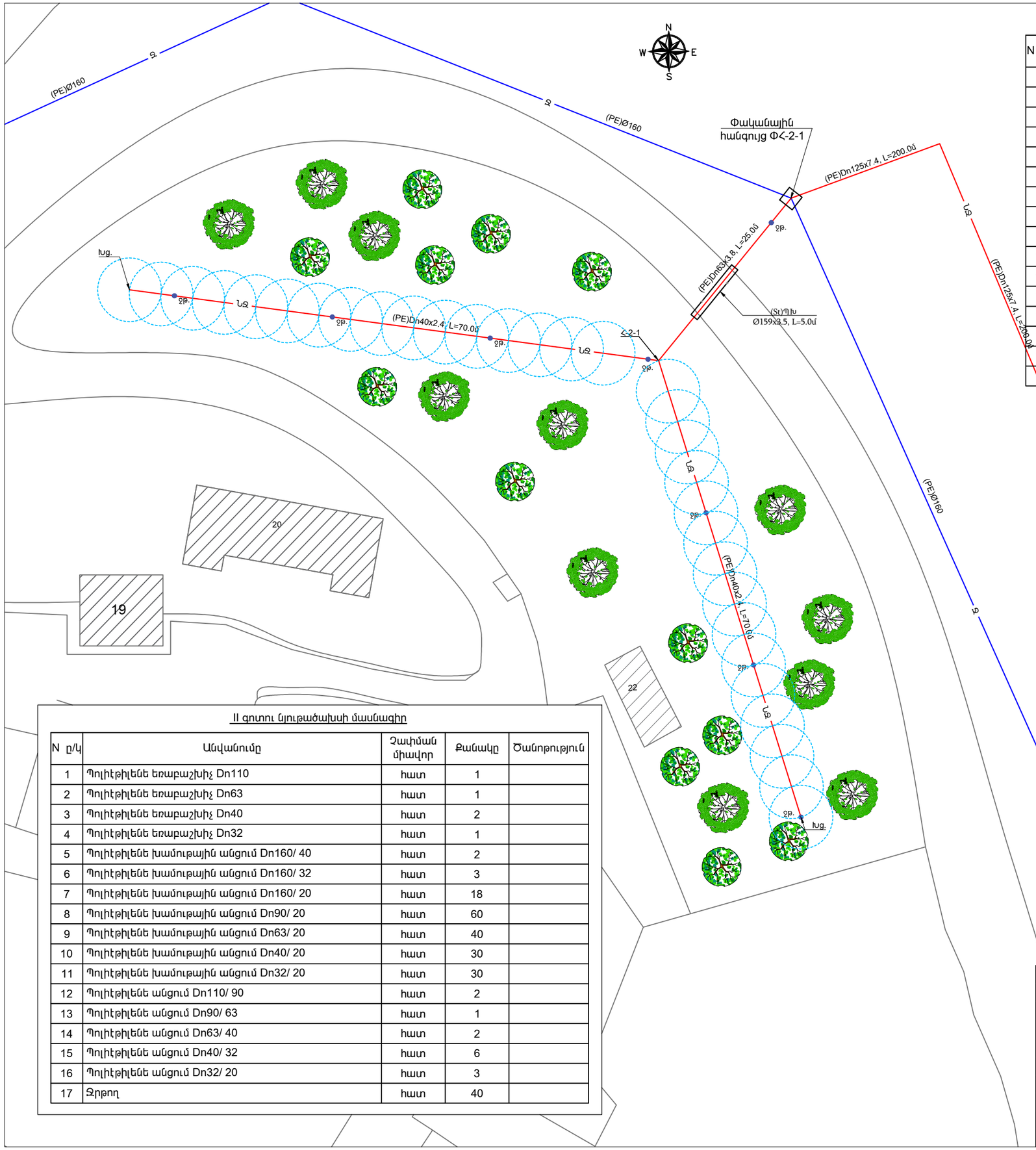

II գոտու ջրագծերի մասնագիր

N	Ը/կ	Անվանումը	Չափման միավոր	Քանակը	Ծանոթություն
1		Պոլիէթիլենե խողովակ (HDPE)Dn160x9.5մմ,Pn=10մթն	գծմ	300.0	
2		Պոլիէթիլենե խողովակ (HDPE)Dn125x7.4մմ,Pn=10մթն	գծմ	225.0	
3		Պոլիէթիլենե խողովակ (HDPE)Dn110x6.6մմ,Pn=10մթն	գծմ	155.0	
4		Պոլիէթիլենե խողովակ (HDPE)DnDn90x5.4մմ,Pn=10մթն	գծմ	60.0	
5		Պոլիէթիլենե խողովակ (HDPE)Dn63x3.8մմ,Pn=10մթն	գծմ	70.0	
6		Պոլիէթիլենե խողովակ (HDPE)Dn40x2.4մմ,Pn=10մթն	գծմ	240.0	
7		Պոլիէթիլենե խողովակ (HDPE)Dn32x2մմ,Pn=10մթն	գծմ	265.0	
8		Պոլիէթիլենե խողովակ (HDPE)Dn25x2մմ,Pn=10մթն	գծմ	88.0	
9		Պոլիէթիլենե խողովակ (HDPE)Dn20x1.8մմ,Pn=10մթն	գծմ	2790.0	
10		Պողպատե պատյան խողովակ (St) Ø273x5	գծմ	50.0	
11		Պողպատե պատյան խողովակ (St) Ø219x5	գծմ	18.0	
12		Պողպատե պատյան խողովակ (St) Ø108x3.5	գծմ	14.0	
13		Պողպատե պատյան խողովակ (St) Ø57x3.5	գծմ	18.0	
14		Պոլիէթիլենե արմունկ, Dn125, α=90°	հատ	1	
15		Պոլիէթիլենե արմունկ, Dn110, α=90°	հատ	2	
16		Պոլիէթիլենե արմունկ, Dn110, α=45°	հատ	1	

II գոտու նյութածախսի մասնագիր

N	Ը/կ	Անվանումը	Չափման միավոր	Քանակը	Ծանոթություն
1		Պոլիէթիլենե եռաբաշխիչ Dn110	հատ	1	
2		Պոլիէթիլենե եռաբաշխիչ Dn63	հատ	1	
3		Պոլիէթիլենե եռաբաշխիչ Dn40	հատ	2	
4		Պոլիէթիլենե եռաբաշխիչ Dn32	հատ	1	
5		Պոլիէթիլենե խամութային անցում Dn160/ 40	հատ	2	
6		Պոլիէթիլենե խամութային անցում Dn160/ 32	հատ	3	
7		Պոլիէթիլենե խամութային անցում Dn160/ 20	հատ	18	
8		Պոլիէթիլենե խամութային անցում Dn90/ 20	հատ	60	
9		Պոլիէթիլենե խամութային անցում Dn63/ 20	հատ	40	
10		Պոլիէթիլենե խամութային անցում Dn40/ 20	հատ	30	
11		Պոլիէթիլենե խամութային անցում Dn32/ 20	հատ	30	
12		Պոլիէթիլենե անցում Dn110/ 90	հատ	2	
13		Պոլիէթիլենե անցում Dn90/ 63	հատ	1	
14		Պոլիէթիլենե անցում Dn63/ 40	հատ	2	
15		Պոլիէթիլենե անցում Dn40/ 32	հատ	6	
16		Պոլիէթիլենե անցում Dn32/ 20	հատ	3	
17		Ձրթող	հատ	40	

ՊԱՅՄԱՆԱԿԱՆ ՆՇԱՆՆԵՐ

Նախագծվող ջրագիծ

Գոյություն ունեցող ջրագիծ

Շարունակությունը տես հաջորդ թերթ

Փոփոխություն	Ամիս/ամսաթիվ	Դիտողություն	Հեղինակ	Ստուգեց

ԵՐԵՎԱՆ 2024թ.		ՊԱՏՎԻՐԱՏՈՒ - ԵՐԵՎԱՆԻ ՔԱՂԱՔԱՊԵՏԱՐԱՆ ՊԱՅՄԱՆԱԳԻՐ N ԵՔ-ԲՄԽԱՇՁԲ-24/31	
		ՆԱԽԱԳԾԱ-ՆԱԽԱՀԱՇՎԱՅԻՆ ՓԱՍՏԱԹՂԹԵՐԻ ԿԱԶՄՄԱՆ ԽՈՐՀՐԴԱՏՎԱԿԱՆ ԱՇԽԱՏԱՆՔՆԵՐ		
ՆԳԻ	Ա.Միքայելյան	ԵՐԵՎԱՆ ՔԱՂԱՔԻ ԿԵՆԴԱՆԱԲԱՆԱԿԱՆ ԱՅԳՈՒ ՏԱՐԱԾՔՈՒՄ ՈՐՈԳՄԱՆ ՑԱՆՑԻ ԿԱՌՈՒՑՄԱՆ ԱՇԽԱՏԱՆՔՆԵՐ	Աշխատանքային նախագիծ	
Նախագծեց	Ա.Միքայելյան			
Ստուգեց	Կ.Ղազարյան	2-րդ գոտու հատակագիծ Մ 1:500 (հատված 1)	Բաժին ՋՋ	
			Թերթ	Թերթեր
			9	28

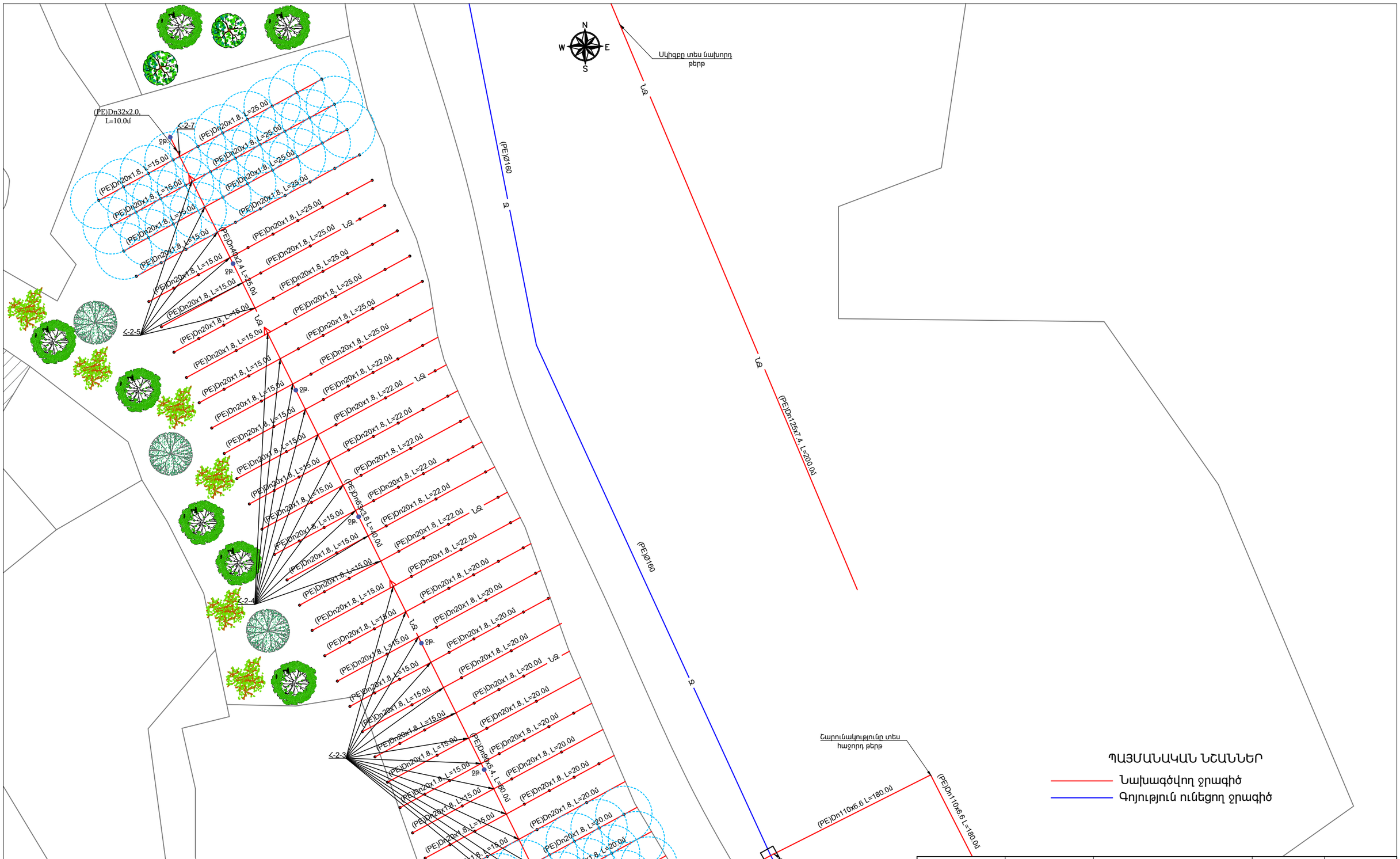

Փոփոխություն	Ամիս/ամսաթիվ	Դիտողություն	Հեղինակ	Ստուգեց

ԵՐԵՎԱՆ 2024թ.			ՊԱՏՎԻՐԱՏՈՒ - ԵՐԵՎԱՆԻ ՔԱՂԱՔԱՊԵՏԱՐԱՆ ՊԱՅՄԱՆԱԳԻՐ N ԵՔ-ԲՄԽԱՇՁԲ-24/31	
			ՆԱԽԱԳԾԱ-ՆԱԽԱՀԱՇՎԱՅԻՆ ՓԱՍՏԱԹՂԹԵՐԻ ԿԱԶՄՄԱՆ ԽՈՐՀՐԴԱՏՎԱԿԱՆ ԱՇԽԱՏԱՆՔՆԵՐ	
ՆԳԻ	Ա.Միքայելյան		ԵՐԵՎԱՆ ՔԱՂԱՔԻ ԿԵՆԴԱՆԱԲԱՆԱԿԱՆ ԱՅԳՈՒ ՏԱՐԱԾՔՈՒՄ ՈՐՈՂՄԱՆ ՅԱՆՑԻ ԿԱՌՈՒՑՄԱՆ ԱՇԽԱՏԱՆՔՆԵՐ	Աշխատանքային նախագիծ
Նախագծեց	Ա.Միքայելյան			
Ստուգեց	Կ.Ղազարյան		2-րդ գոտու հատակագիծ Մ 1:500 (հատված 2)	Բաժին ՋՋ
				Թերթ / Թերթեր
				10 / 28

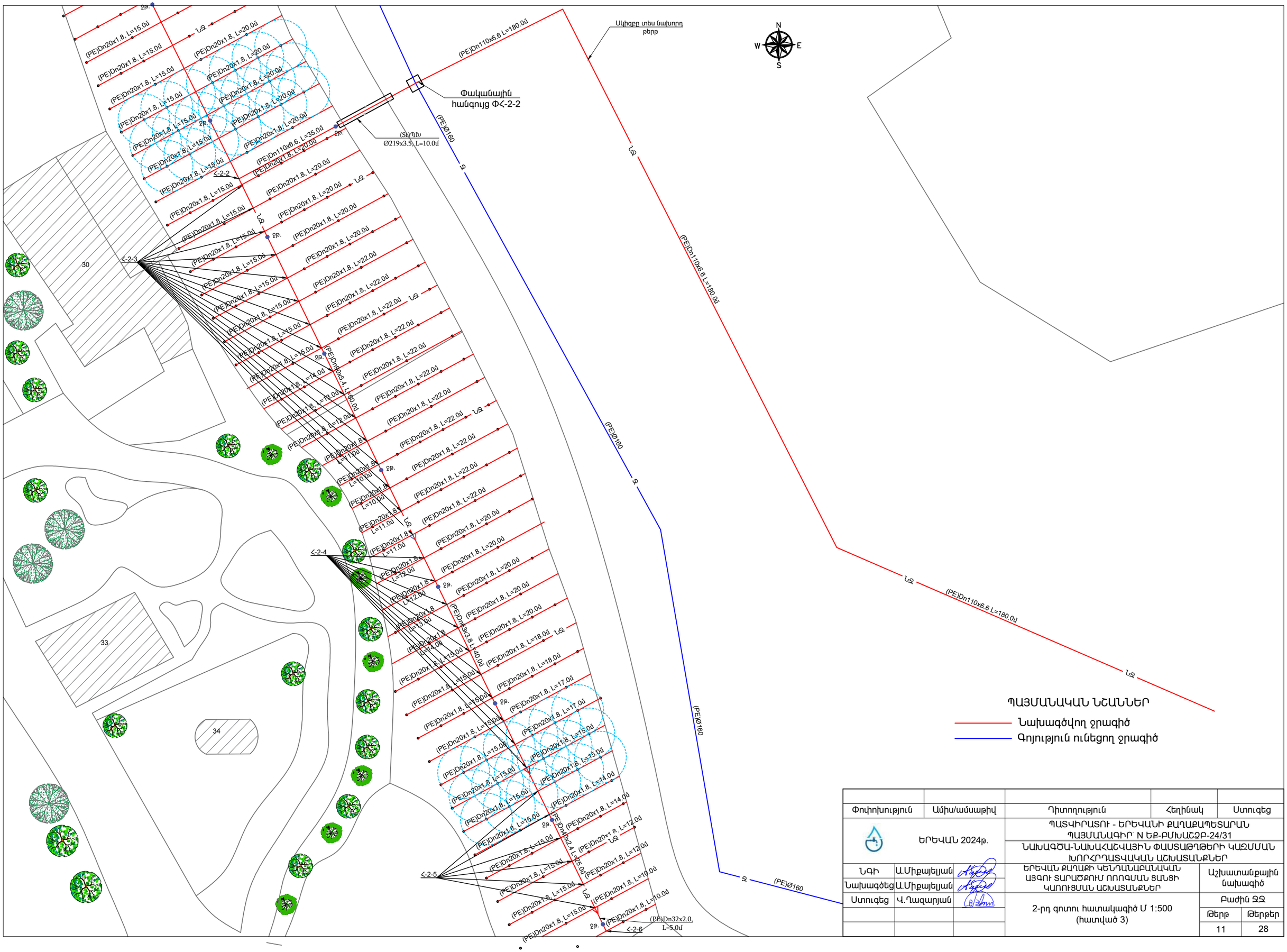
Սկիզբը տես նախորդ թերթ
N
W
E
S
Փականային հանգույց ՓՀ-2-2
(Տեղադրվող) Ø219x3.5, L=10.0մ
(PE)Dn110x6.6 L=180.0մ
(PE)Ø160
ՆՋ
Ջ
ՀՋ
ՀՖ
ՀՖ
ՀՖ

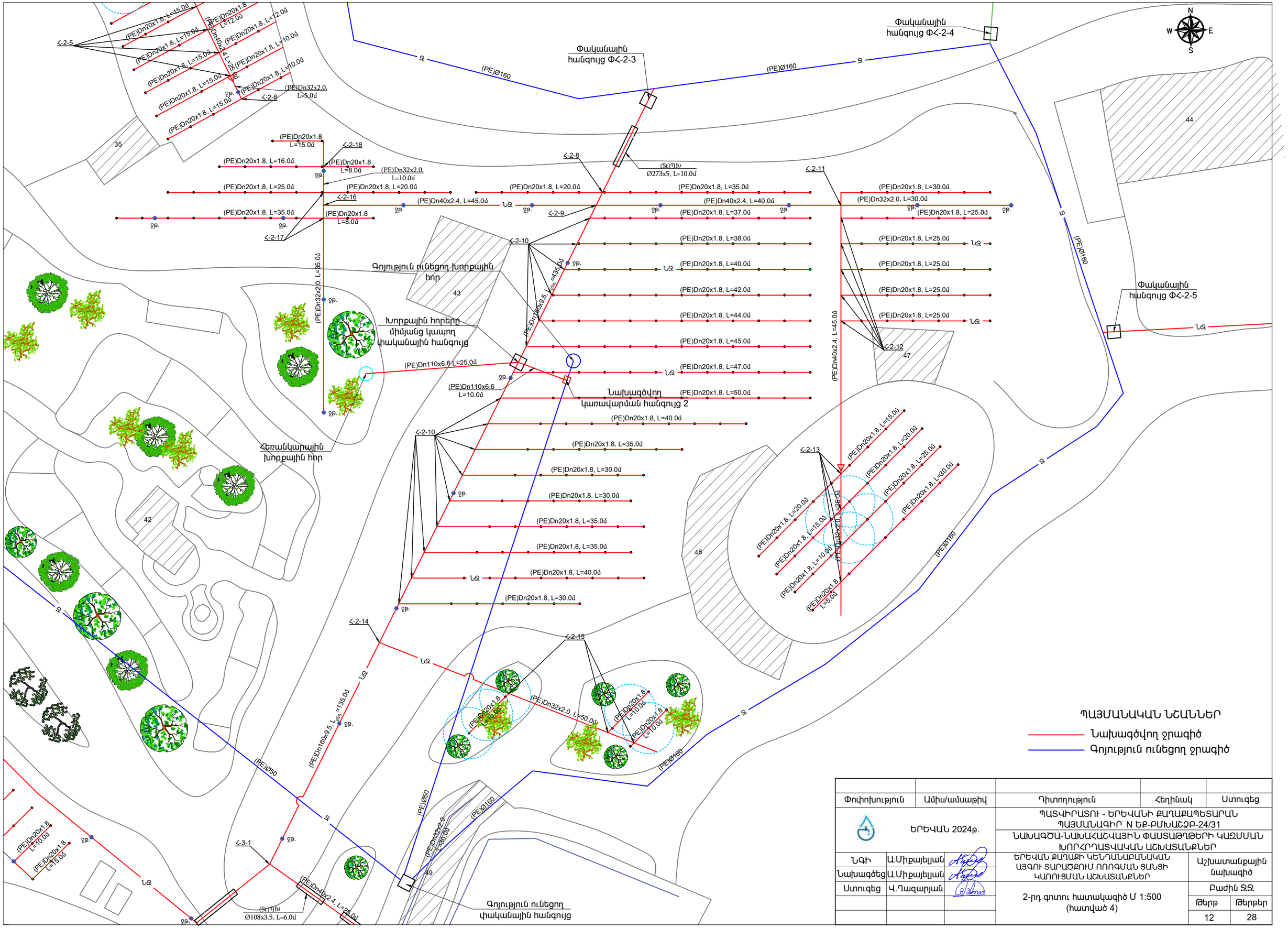

ՊԱՅՄԱՆԱԿԱՆ ՆՇԱՆՆԵՐ

- Նախագծվող ջրագիծ
- Գոյություն ունեցող ջրագիծ

Փոփոխություն	Ամիս/ամսաթիվ	Դիտողություն	Հեղինակ	Ստուգեց

ԵՐԵՎԱՆ 2024թ.			ՊԱՏՎԻՐԱՏՈՒ - ԵՐԵՎԱՆԻ ՔԱՂԱՔԱՊԵՏԱՐԱՆ ՊԱՅՄԱՆԱԳԻՐ՝ N ԵՔ-ԲՄԽԱՇՁԲ-24/31	
			ՆԱԽԱԳԾԱ-ՆԱԽԱՀԱՇՎԱՅԻՆ ՓԱՍՏԱԹՂԹԵՐԻ ԿԱԶՄՄԱՆ ԽՈՐՀՐԴԱՏՎԱԿԱՆ ԱՇԽԱՏԱՆՔՆԵՐ		
ՆԳԻ	Ա.Միքայելյան		ԵՐԵՎԱՆ ՔԱՂԱՔԻ ԿԵՆԴԱՆԱԲԱՆԱԿԱՆ ԱՅԳՈՒ ՏԱՐԱԾՔՈՒՄ ՈՐՈԳՄԱՆ ՑԱՆՑԻ ԿԱՌՈՒՑՄԱՆ ԱՇԽԱՏԱՆՔՆԵՐ	Աշխատանքային նախագիծ
Նախագծեց	Ա.Միքայելյան			
Ստուգեց	Վ.Ղազարյան		2-րդ գոտու հատակագիծ Մ 1:500 (հատված 4)	Բաժին ՋՋ
				Թերթ: 12 / Թերթեր: 28

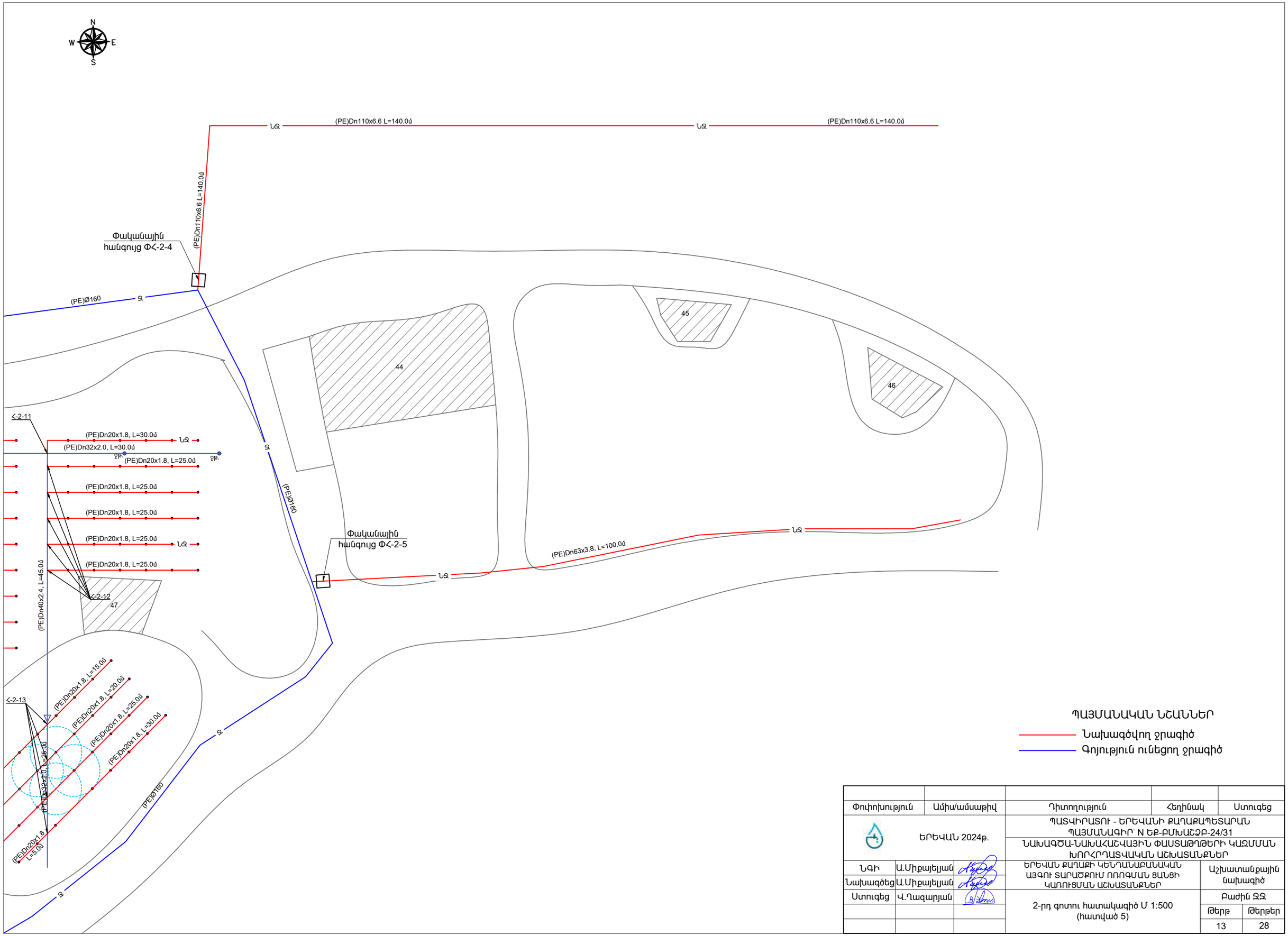

Փոփոխություն	Ամիս/ամսաթիվ		Դիտողություն	Հեղինակ	Ստուգեց
	ԵՐԵՎԱՆ 2024թ.		ՊԱՏՎԻՐԱՏՈՒ - ԵՐԵՎԱՆԻ ՔԱՂԱՔԱՊԵՏԱՐԱՆ ՊԱՅՄԱՆԱԳԻՐ՝ N ԵՔ-ԲՄԽԱՇՋԲ-24/31		
			ՆԱԽԱԳԾԱ-ՆԱԽԱՀԱՇՎԱՅԻՆ ՓԱՍՏԱԹՂԹԵՐԻ ԿԱԶՄՄԱՆ ԽՈՐՀՐԴԱՏՎԱԿԱՆ ԱՇԽԱՏԱՆՔՆԵՐ		
ՆԳԻ	Ա.Միքայելյան		ԵՐԵՎԱՆ ՔԱՂԱՔԻ ԿԵՆԴԱՆԱԲԱՆԱԿԱՆ ԱՅԳՈՒ ՏԱՐԱԾՔՈՒՄ ՈՐՈԳՎԱԾ ՑԱՆՑԻ ԿԱՌՈՒՑՄԱՆ ԱՇԽԱՏԱՆՔՆԵՐ	Աշխատանքային նախագիծ	
Նախագծեց	Ա.Միքայելյան				
Ստուգեց	Վ.Ղազարյան		2-րդ գոտու հատակագիծ Մ 1:500 (հատված 5)	Բաժին ԶԶ	
				Թերթ	Թերթեր
				13	28

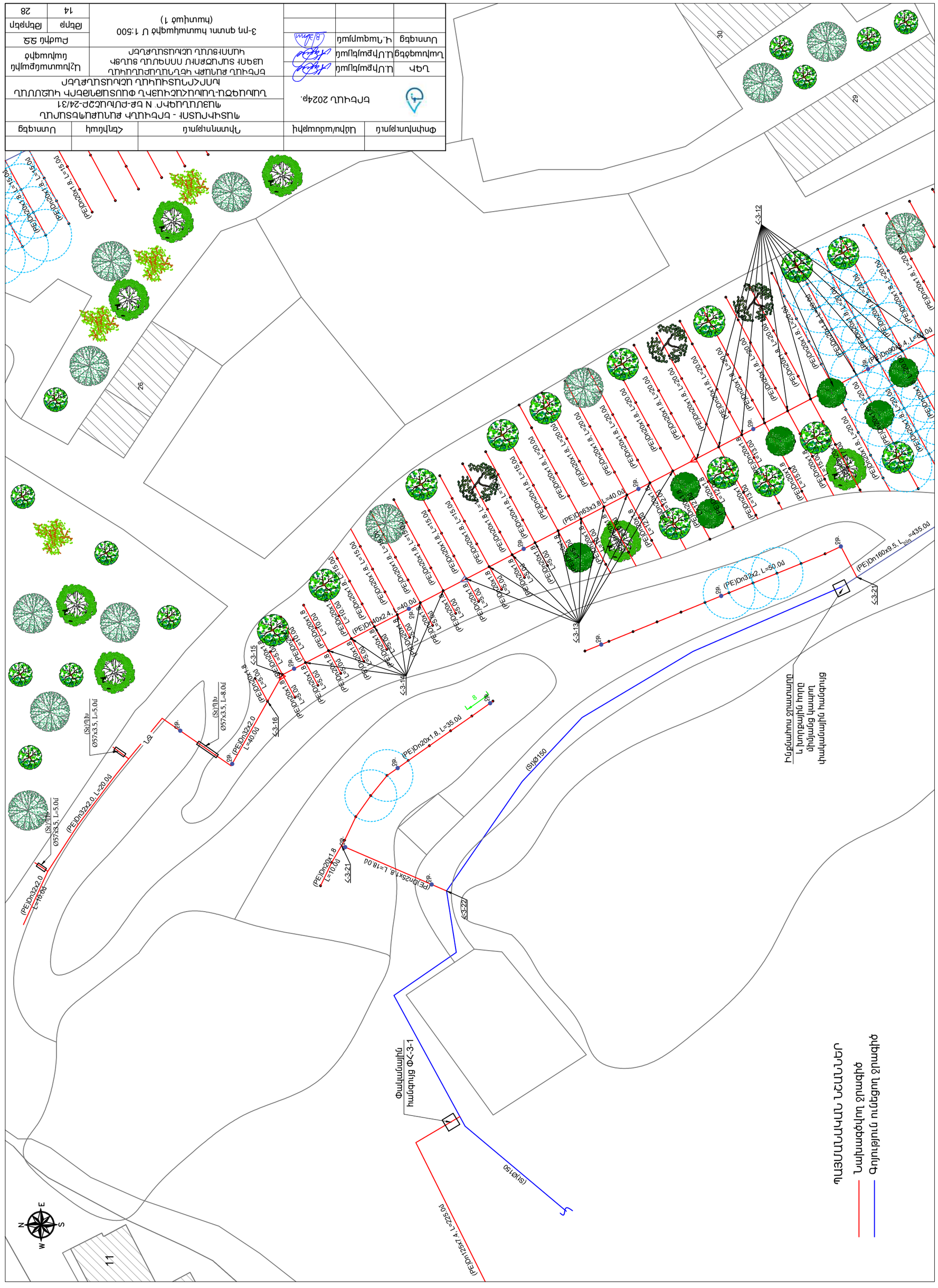
ՊԱՅՄԱՆԱԿԱՆ ՆՇԱՆՆԵՐ
Խմելու ջրագիծ
Գպումային ցանցեր ուղեվարագծ ջրագիծ
Փակագծում նշված է գծագրի համարը
Ամրակալ
Ամրակալ
Ամրակալ

III գոտու ջրագծերի մասնագիր

N ը/կ	Անվանումը	Չափման միավոր	Քանակը	Ծանոթություն
1	Պոլիէթիլենե խողովակ (HDPE)Dn160x9.5մմ,Pn=10մթն	գծմ	135.0	
2	Պոլիէթիլենե խողովակ (HDPE)Dn125x7.4մմ,Pn=10մթն	գծմ	200.0	
3	Պոլիէթիլենե խողովակ (HDPE)Dn110x6.6մմ,Pn=10մթն	գծմ	380.0	
4	Պոլիէթիլենե խողովակ (HDPE)DnDn90x5.4մմ,Pn=10մթն	գծմ	120.0	
5	Պոլիէթիլենե խողովակ (HDPE)Dn63x3.8մմ,Pn=10մթն	գծմ	205.0	
6	Պոլիէթիլենե խողովակ (HDPE)Dn40x2.4մմ,Pn=10մթն	գծմ	320.0	
7	Պոլիէթիլենե խողովակ (HDPE)Dn32x2մմ,Pn=10մթն	գծմ	165.0	
8	Պոլիէթիլենե խողովակ (HDPE)Dn20x1.8մմ,Pn=10մթն	գծմ	2790.0	
9	Պողպատե պատյան խողովակ (St) Ø273x5	գծմ	10.0	
10	Պողպատե պատյան խողովակ (St) Ø219x5	գծմ	10.0	
11	Պողպատե պատյան խողովակ (St) Ø159x3.5	գծմ	5	
12	Պոլիէթիլենե արմունկ, Dn125, α=90°	հատ	1	

III գոտու նյութածախսի մասնագիր

N ը/կ	Անվանումը	Չափման միավոր	Քանակը	Ծանոթություն
1	Պոլիէթիլենե անցումային եռաբաշխիչ Dn40/ 32	հատ	1	
2	Պոլիէթիլենե անցումային եռաբաշխիչ Dn40/ 20	հատ	3	
3	Պոլիէթիլենե անցումային եռաբաշխիչ Dn32/ 20	հատ	1	
4	Պոլիէթիլենե եռաբաշխիչ Dn110	հատ	1	
5	Պոլիէթիլենե եռաբաշխիչ Dn63	հատ	2	
6	Պոլիէթիլենե եռաբաշխիչ Dn32	հատ	2	
7	Պոլիէթիլենե եռաբաշխիչ Dn25	հատ	3	
8	Պոլիէթիլենե խամութային անցում Dn160/ 40	հատ	1	
9	Պոլիէթիլենե խամութային անցում Dn160/ 32	հատ	2	
10	Պոլիէթիլենե խամութային անցում Dn160/ 25	հատ	1	
11	Պոլիէթիլենե խամութային անցում Dn110/ 20	հատ	54	
12	Պոլիէթիլենե խամութային անցում Dn90/ 20	հատ	30	
13	Պոլիէթիլենե խամութային անցում Dn63/ 20	հատ	20	
14	Պոլիէթիլենե խամութային անցում Dn40/ 20	հատ	88	
15	Պոլիէթիլենե խամութային անցում Dn32/ 20	հատ	2	
16	Պոլիէթիլենե անցում Dn110/ 90	հատ	1	
17	Պոլիէթիլենե անցում Dn90/ 63	հատ	1	
18	Պոլիէթիլենե անցում Dn63/ 40	հատ	5	
19	Պոլիէթիլենե անցում Dn40/ 32	հատ	3	
20	Պոլիէթիլենե անցում Dn40/ 25	հատ	4	
21	Պոլիէթիլենե անցում Dn40/ 20	հատ	2	
22	Պոլիէթիլենե անցում Dn32/ 20	հատ	2	
23	Պոլիէթիլենե անցում Dn25/ 20	հատ	8	
24	Ձրթող	հատ	37	

ՊԱՅՄԱՆԱԿԱՆ ՆՇԱՆՆԵՐ

Նախագծվող ջրագիծ

Գոյություն ունեցող ջրագիծ

Փոփոխություն	Ամիս/ամսաթիվ	Դիտողություն	Հեղինակ	Ստուգեց
ԵՐԵՎԱՆ 2024թ.		ՊԱՏՎԻՐԱՏՈՒ - ԵՐԵՎԱՆԻ ՔԱՂԱՔԱՊԵՏԱՐԱՆ ՊԱՅՄԱՆԱԳԻՐ՝ N ԵՔ-ԲՄԽԱՇՁԲ-24/31		
		ՆԱԽԱԳԾԱ-ՆԱԽԱՀԱՇՎԱՅԻՆ ՓԱՍՏԱԹՂԹԵՐԻ ԿԱԶՄՄԱՆ ԽՈՐՀՐԴԱՏՎԱԿԱՆ ԱՇԽԱՏԱՆՔՆԵՐ		
ՆԳԻ	Ա.Միքայելյան	ԵՐԵՎԱՆ ՔԱՂԱՔԻ ԿԵՆԴԱՆԱԲԱՆԱԿԱՆ ԱՅԳՈՒ ՏԱՐԱԾՔՈՒՄ ՈՐՈԳՄԱՆ ՑԱՆՑԻ ԿԱՌՈՒՑՄԱՆ ԱՇԽԱՏԱՆՔՆԵՐ	Աշխատանքային նախագիծ	
Նախագծեց	Ա.Միքայելյան			
Ստուգեց	Վ.Ղազարյան	3-րդ գոտու հատակագիծ Մ 1:500 (հատված 2)	Բաժին ԶԶ	
			Թերթ	Թերթեր
			15	28

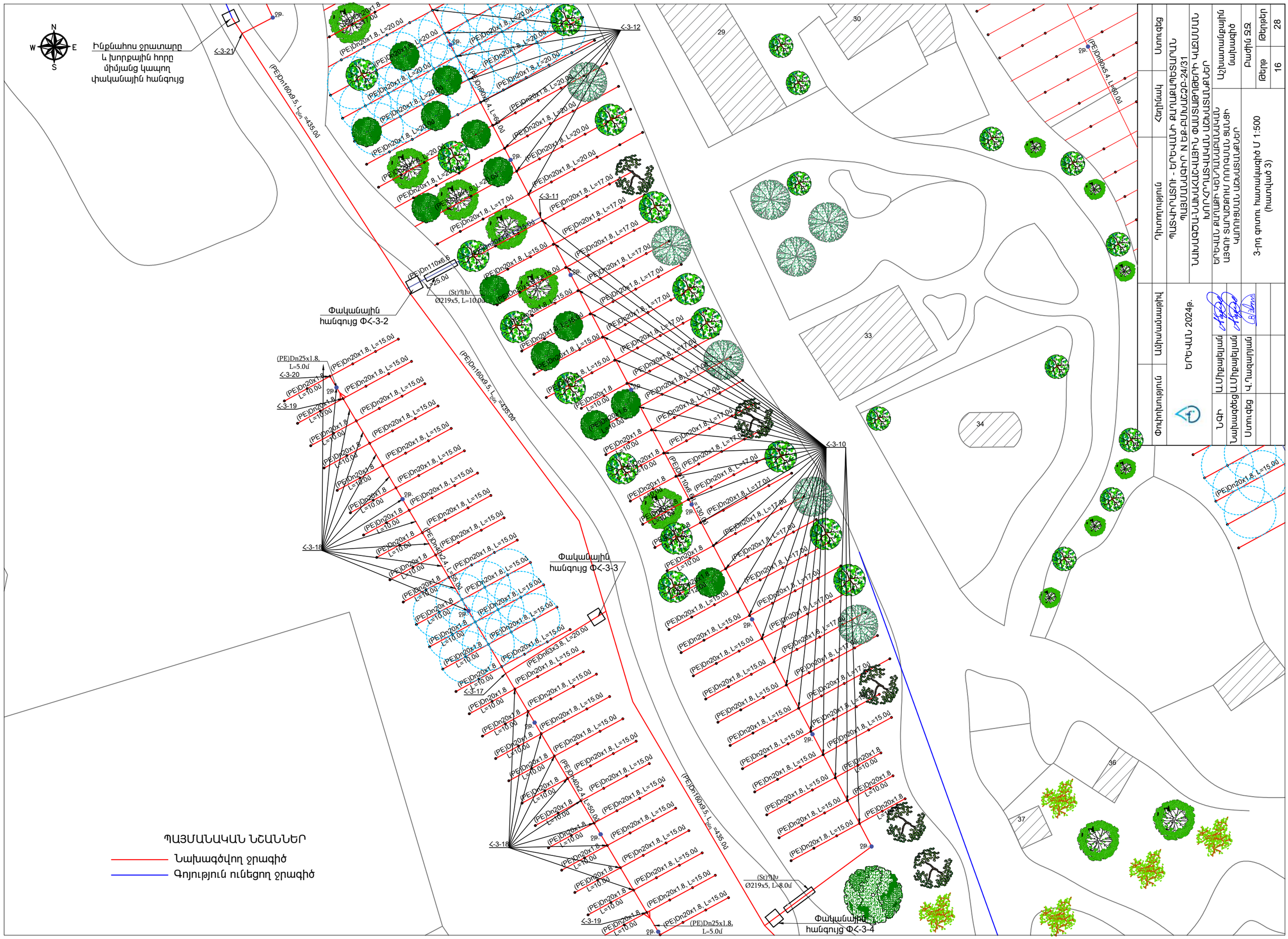
N
S
W
E
Ինքնահոս ջրատարը
և խորքային հորը
միմյանց կապող
փականային հանգույց
Հ-3-21
Հ-3-12
Հ-3-11
Հ-3-10
Հ-3-18
Հ-3-19
Հ-3-20
Հ-3-17
(PE)Dn160x9.5, L=435.0մ
(PE)Dn20x1.8, L=20.0մ
(PE)Dn20x1.8, L=17.0մ
(PE)Dn20x1.8, L=15.0մ
(PE)Dn20x1.8, L=10.0մ
(PE)Dn90x5.4, L=60.0մ
(PE)Dn110x6.6, L=25.0մ
(PE)Dn40x2.4, L=50.0մ
(PE)Dn63x3.8, L=20.0մ
(PE)Dn25x1.8, L=5.0մ
(St)ՊՆՆ Ø219x5, L=10.0մ
(St)ՊՆՆ Ø219x5, L=8.0մ
Փականային հանգույց ՓՀ-3-2
Փականային հանգույց ՓՀ-3-3
Փականային հանգույց ՓՀ-3-4
ջրթ.
29
30
33
34
36
37
ՊԱՅՄԱՆԱԿԱՆ ՆՇԱՆՆԵՐ
Նախագծվող ջրագիծ
Գոյություն ունեցող ջրագիծ
Փոփոխություն
Նշան
Նախագծեց Լ.Հրաչյան
Ստուգեց Վ.Ղազարյան
Սխեմայի տիպ
Լ.Հրաչյան
Լ.Հրաչյան
ԵՐԵՎԱՆ 2024թ.
Դիտանցում
Հեղինակ
Ստուգեց
ՊԱՏՎԻՐԱՏՈՒ - ԵՐԵՎԱՆԻ ՔԱՂԱՔԱՊԵՏԱՐԱՆ
ՊԱՅՄԱՆԱԳԻՐ N ԵՔ-ԲԻԱՀՇՋ-24/31
ԱՌԱՆՁՆ-ԱՌԱՆՁԻՆ ՀԱՅՏՆԻ ՓԱՍՏԱԹՂԹԵՐԻ ԿԱՌՈՒՑՄԱՆ
ԵՐԵՎԱՆ ՔԱՂԱՔԻ ԿԵՆՏՐՈՆԱԿԱՆ
ԱՅԳԻ ՏԱՐԱԾՔՈՒՄ ՈՐՈՇՄԱՆ ՑԱՆՑԻ
ԿԱՌՈՒՑՄԱՆ ԱՇԽԱՏԱՆՔՆԵՐ
3-ՐԴ ԳՈՏՈՒ ԽԱՌԱՎԱԳԻԾ Ս 1:500
(ԽԱՌՎԱԾ 3)
Աշխատանքային նախագիծ
Բաժին ՋՋ
Թերթ 16
Թերթերի քանակ 28

Փոփոխություն	Ամիս/ամսաթիվ	Դիտողություն	Հեղինակ	Ստուգեց
ԵՐԵՎԱՆ 2024թ.		ՊԱՏՎԻՐԱՏՈՒ - ԵՐԵՎԱՆԻ ՔԱՂԱՔԱՊԵՏԱՐԱՆ ՊԱՅՄԱՆԱԳԻՐ N ԵՔ-ԲՄԽԱՇՁԲ-24/31		
		ՆԱԽԱԳԾԱ-ՆԱԽԱՀԱՇՎԱՅԻՆ ՓԱՍՏԱԹՂԹԵՐԻ ԿԱԶՄՄԱՆ ԽՈՐՀՐԴԱՏՎԱԿԱՆ ԱՇԽԱՏԱՆՔՆԵՐ		
ՆԳԻ	Ա.Միքայելյան	ԵՐԵՎԱՆ ՔԱՂԱՔԻ ԿԵՆԴԱՆԱԲԱՆԱԿԱՆ ԱՅԳՈՒ ՏԱՐԱԾՔՈՒՄ ՈՐՈԳՄԱՆ ՑԱՆՑԻ ԿԱՌՈՒՑՄԱՆ ԱՇԽԱՏԱՆՔՆԵՐ	Աշխատանքային նախագիծ	
Նախագծեց	Ա.Միքայելյան			
Ստուգեց	Վ.Ղազարյան	3-րդ գոտու հատակագիծ Մ 1:500 (հատված 4)	Բաժին ՋՋ	
			Թերթ	Թերթեր
			17	28

160մմ ՏՐԱՄԱԳԾԻ ԽՈՂՈՎԱԿԻ ԽՐԱՄՈՒՂՈՒ
ՔԱՆԴՄԱՆ ԼԱՅՆԱԿԱՆ ԿՏՐՎԱԾՔ՝

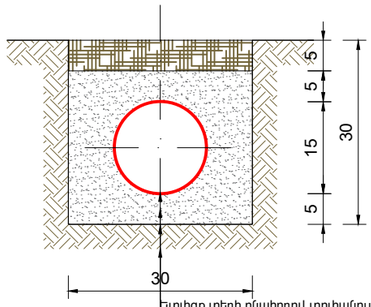

Ցտլիցք տեղի բնահողով տոփանումով
Ավազի պաշտ. շերտ h=5սմ 0-5մմ խոշ. կլոր ձև.մասնիկներից
Պոլիէթիլենե խողովակ(PE)Dn160x9.5,Pn=10մթն.
Ավազի նախ. շերտ h=5սմ 0-5մմ խոշ. կլոր ձև.մասնիկներից

110մմ ՏՐԱՄԱԳԾԻ ԽՈՂՈՎԱԿԻ ԽՐԱՄՈՒՂՈՒ
ՔԱՆԴՄԱՆ ԼԱՅՆԱԿԱՆ ԿՏՐՎԱԾՔ՝

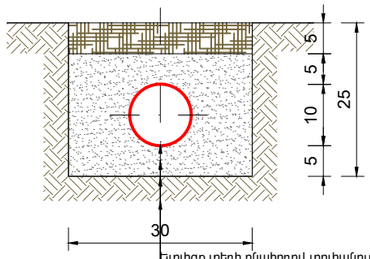

Ցտլիցք տեղի բնահողով տոփանումով
Ավազի պաշտ. շերտ h=5սմ 0-5մմ խոշ. կլոր ձև.մասնիկներից
Պոլիէթիլենե խողովակ(PE)Dn110x6.6,Pn=10մթն.
Ավազի նախ. շերտ h=5սմ 0-5մմ խոշ. կլոր ձև.մասնիկներից

63-16մմ ՏՐԱՄԱԳԾԻ ԽՈՂՈՎԱԿԻ
ԽՐԱՄՈՒՂՈՒ ՔԱՆԴՄԱՆ ԼԱՅՆԱԿԱՆ
ԿՏՐՎԱԾՔ՝

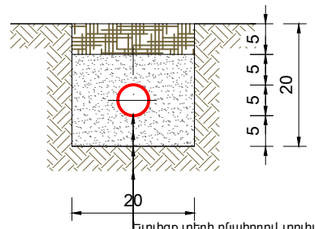

Ցտլիցք տեղի բնահողով տոփանումով
Ավազի պաշտ. շերտ h=5սմ 0-5մմ խոշ. կլոր ձև.մասնիկներից
Պոլիէթիլենե խողովակ(PE)Dn,Pn=10մթն.
Ավազի նախ. շերտ h=5սմ 0-5մմ խոշ. կլոր ձև.մասնիկներից

ԱՍՖԱԼՏԲԵՏՈՆԵ ԾԱԾԿՈՒՅԹՈՎ
ՏԵՂԱՄԱՍԵՐՈՒՄ ԽՈՂՈՎԱԿԻ ԽՐԱՄՈՒՂՈՒ
ՔԱՆԴՄԱՆ ԼԱՅՆԱԿԱՆ ԿՏՐՎԱԾՔ

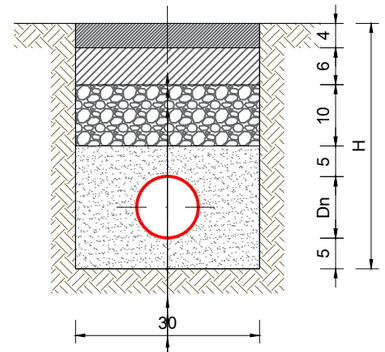

Մանրահատիկ ա/բետոն h=4սմ
Խոշորահատիկ ա/բետոն h=6սմ
Խճի նախաշերտ h=10սմ(40-70մմ,h=5սմ, 20-40մմ,h=5սմ)
Ավազի պաշտ. շերտ h=5սմ 0-5մմ խոշ. կլոր ձև.մասնիկներից
Պոլիէթիլենե խողովակ(PE)Dn,Pn=10մթն.
Ավազի նախ. շերտ h=5սմ 0-5մմ խոշ. կլոր ձև.մասնիկներից

ԲԱԶԱԼՏԵ ՍԱԼԻԿՆԵՐԻ ԾԱԾԿՈՒՅԹՈՎ
ՏԵՂԱՄԱՍԵՐՈՒՄ ԽՈՂՈՎԱԿԻ ԽՐԱՄՈՒՂՈՒ
ՔԱՆԴՄԱՆ ԼԱՅՆԱԿԱՆ ԿՏՐՎԱԾՔ՝

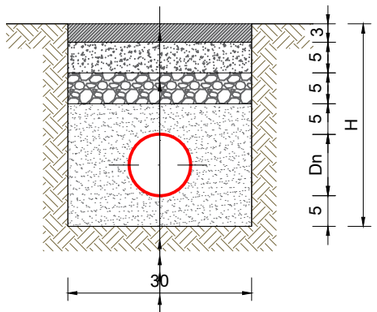

Բազալտե սալիկ h=3սմ
B12.5 դասի բետոն h=5սմ
Խճի նախաշերտ (20-40մմ,h=5սմ)
Ավազի պաշտ. շերտ h=5սմ 0-5մմ խոշ. կլոր ձև.մասնիկներից
Պոլիէթիլենե խողովակ(PE)Dn,Pn=10մթն.
Ավազի նախ. շերտ h=5սմ 0-5մմ խոշ. կլոր ձև.մասնիկներից

ԲԵՏՈՆԵ ՍԱԼԻԿՆԵՐԻ ԾԱԾԿՈՒՅԹՈՎ
ՏԵՂԱՄԱՍԵՐՈՒՄ ԽՈՂՈՎԱԿԻ ԽՐԱՄՈՒՂՈՒ
ՔԱՆԴՄԱՆ ԼԱՅՆԱԿԱՆ ԿՏՐՎԱԾՔ՝

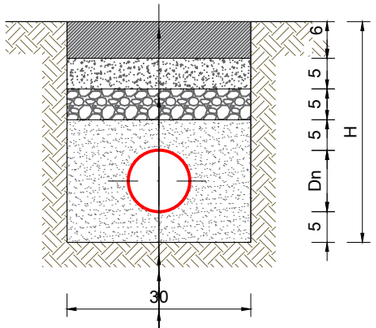

Բետոնե սալիկ h=6սմ
Ավազի շերտ h=5սմ
Խճի նախաշերտ (20-40մմ,h=5սմ)
Ավազի պաշտ. շերտ h=5սմ 0-5մմ խոշ. կլոր ձև.մասնիկներից
Պոլիէթիլենե խողովակ(PE)Dn,Pn=10մթն.
Ավազի նախ. շերտ h=5սմ 0-5մմ խոշ. կլոր ձև.մասնիկներից

16մմ ՏՐԱՄԱԳԾԻ ԱՆՑՔԱՎՈՐ ԽՈՂՈՎԱԿԻ
ԽՐԱՄՈՒՂՈՒ ՔԱՆԴՄԱՆ ԼԱՅՆԱԿԱՆ
ԿՏՐՎԱԾՔ՝

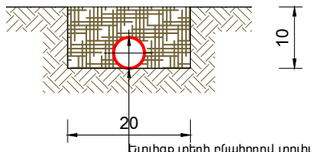

Ցտլիցք տեղի բնահողով տոփանումով
Պոլիէթիլենե խողովակ(PE)Dn16,Pn=10մթն.

Փոփոխություն	Ամիս/ամսաթիվ		Դիտողություն	Հեղինակ	Ստուգեց
	ԵՐԵՎԱՆ 2024թ.		ՊԱՏՎԻՐԱՏՈՒ - ԵՐԵՎԱՆԻ ՔԱՂԱՔԱՊԵՏԱՐԱՆ ՊԱՅՄԱՆԱԳԻՐ N ԵՔ-ԲՄԽԱՇՁԲ-24/31		
			ՆԱԽԱԳԾԱ-ՆԱԽԱՀԱՇՎԱՅԻՆ ՓԱՍՏԱԹՂԹԵՐԻ ԿԱԶՄՄԱՆ ԽՈՐՀՐԴԱՏՎԱԿԱՆ ԱՇԽԱՏԱՆՔՆԵՐ		
ՆԳԻ	Ա.Միքայելյան		ԵՐԵՎԱՆ ՔԱՂԱՔԻ ԿԵՆԴԱՆԱԲԱՆԱԿԱՆ ԱՅԳՈՒ ՏԱՐԱԾՔՈՒՄ ՈՌՈԳՄԱՆ ՑԱՆՑԻ ԿԱՌՈՒՑՄԱՆ ԱՇԽԱՏԱՆՔՆԵՐ	Աշխատանքային նախագիծ	
Նախագծեց	Ա.Միքայելյան				
Ստուգեց	Վ.Ղազարյան		Ջրագծերի խրամուղու քանդման լայնական կտրվածքներ	Բաժին ՋՋ	
				Թերթ	Թերթեր
				18	28

ՆԱԽԱԳԾՎՈՂ ԿԱՌԱՎԱՐՄԱՆ ՀԱՆԳՈՒՅՑ 1

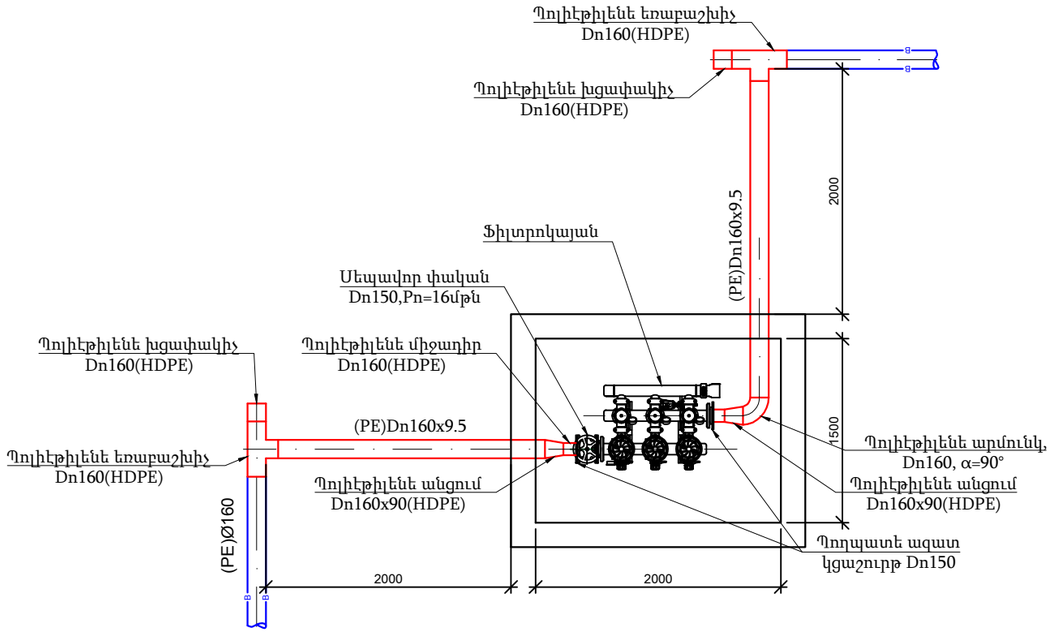

ՆԱԽԱԳԾՎՈՂ ԿԱՌԱՎԱՐՄԱՆ ՀԱՆԳՈՒՅՑ 2

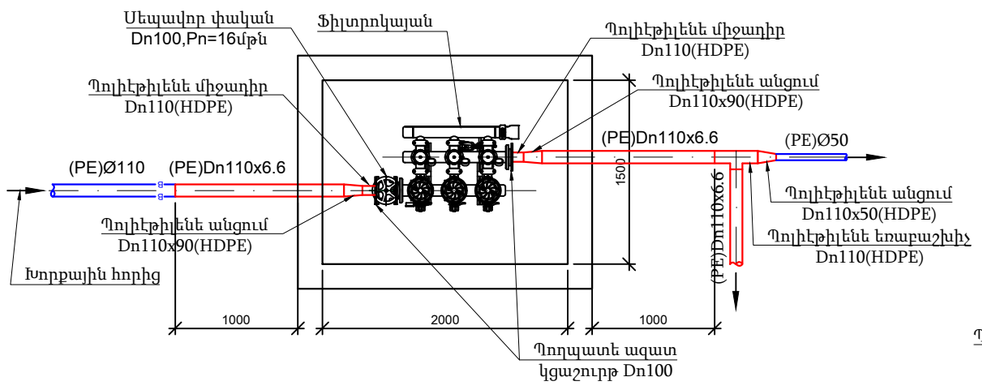

ՆԱԽԱԳԾՎՈՂ ԿԱՌԱՎԱՐՄԱՆ ՀԱՆԳՈՒՅՑ 3

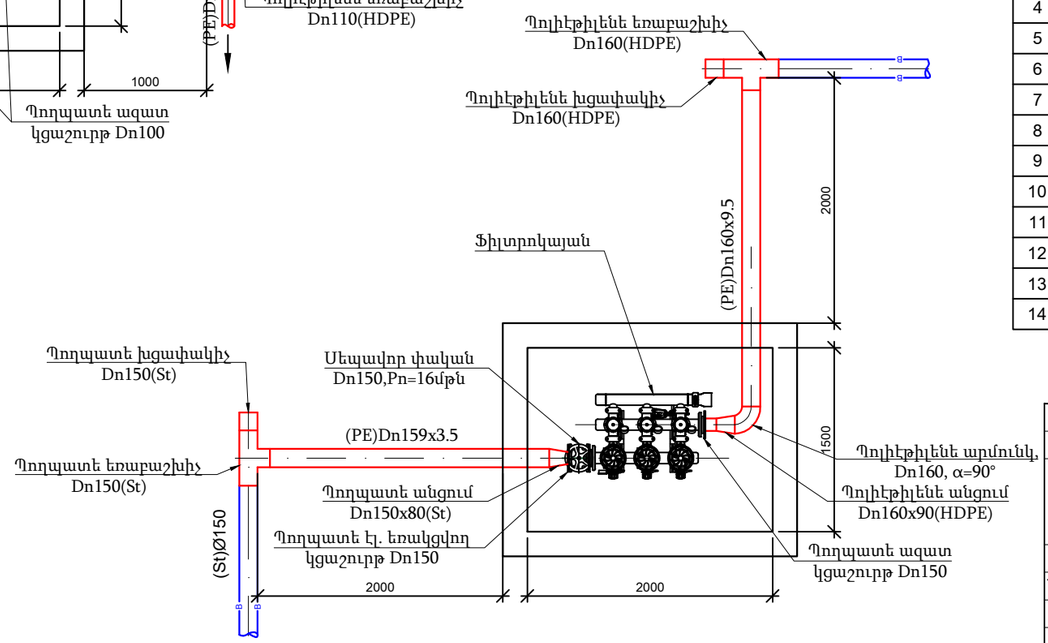

ՆԱԽԱԳԾՎՈՂ ԿԱՌԱՎԱՐՄԱՆ ՀԱՆԳՈՒՅՑ 1-ի ՄԱՄՆԱԳԻՐ

N ը/կ	Անվանումը	Չափման միավոր	Քանակը	Ծանոթություն
1	Սեպավոր փական Dn150,Pn=16մթն	հատ	1	
2	Ֆիլտրոկայան	կոմպ	1	
3	Պողպատե ազատ կցաշուրթ Dn150	հատ	2	
4	Պոլիէթիլենե միջադիր Dn160(HDPE)	հատ	2	
5	Պոլիէթիլենե անցում Dn160x90(HDPE)	հատ	2	
6	Պոլիէթիլենե արմունկ, Dn160, α=90°	հատ	1	
7	Պոլիէթիլենե եռաբաշխիչ Dn160(HDPE)	հատ	2	
8	Պոլիէթիլենե խցափակիչ Dn160(HDPE)	հատ	2	
9	Պոլիէթիլենե խողովակ (HDPE)Dn160x9.5մմ,Pn=10մթն	գծմ	5.0	

ՆԱԽԱԳԾՎՈՂ ԿԱՌԱՎԱՐՄԱՆ ՀԱՆԳՈՒՅՑ 1-ի ՄԱՄՆԱԳԻՐ

N ը/կ	Անվանումը	Չափման միավոր	Քանակը	Ծանոթություն
1	Սեպավոր փական Dn100,Pn=16մթն	հատ	1	
2	Ֆիլտրոկայան	կոմպ	1	
3	Պողպատե ազատ կցաշուրթ Dn100	հատ	2	
4	Պոլիէթիլենե միջադիր Dn110(HDPE)	հատ	2	
5	Պոլիէթիլենե անցում Dn110x90(HDPE)	հատ	2	
6	Պոլիէթիլենե անցում Dn110x50(HDPE)	հատ	1	
7	Պոլիէթիլենե եռաբաշխիչ Dn110(HDPE)	հատ	1	
8	Պոլիէթիլենե խողովակ (HDPE)Dn110x6.6մմ,Pn=10մթն	գծմ	3.0	

ՆԱԽԱԳԾՎՈՂ ԿԱՌԱՎԱՐՄԱՆ ՀԱՆԳՈՒՅՑ 3-ի ՄԱՄՆԱԳԻՐ

N ը/կ	Անվանումը	Չափման միավոր	Քանակը	Ծանոթություն
1	Սեպավոր փական Dn150,Pn=16մթն	հատ	1	
2	Ֆիլտրոկայան	կոմպ	1	
3	Պողպատե ազատ կցաշուրթ Dn150	հատ	1	
4	Պողպատե էլ. եռակցվող կցաշուրթ Dn150	հատ	1	
5	Պոլիէթիլենե միջադիր Dn160(HDPE)	հատ	1	
6	Պոլիէթիլենե անցում Dn160x90(HDPE)	հատ	1	
7	Պողպատե անցում Dn150x80(St)	հատ	1	
8	Պոլիէթիլենե արմունկ, Dn160, α=90°	հատ	1	
9	Պոլիէթիլենե եռաբաշխիչ Dn160(HDPE)	հատ	1	
10	Պողպատե եռաբաշխիչ Dn150(St)	հատ	1	
11	Պոլիէթիլենե խցափակիչ Dn160(HDPE)	հատ	1	
12	Պողպատե խցափակիչ Dn150(St)	հատ	1	
13	Պոլիէթիլենե խողովակ (HDPE)Dn160x9.5մմ,Pn=10մթն	գծմ	2.5	
14	Պողպատե խողովակ (St)Dn159x3.5մմ	գծմ	2.5	

Փոփոխություն	Ամիս/ամսաթիվ		Դիտողություն	Հեղինակ	Ստուգեց
ԵՐԵՎԱՆ 2024թ.			ՊԱՏՎԻՐԱՏՈՒ - ԵՐԵՎԱՆԻ ՔԱՂԱՔԱՊԵՏԱՐԱՆ ՊԱՅՄԱՆԱԳԻՐ՝ N ԵՔ-ԲՄԽԱՇՁԲ-24/31		
			ՆԱԽԱԳԾԱ-ՆԱԽԱՀԱՇՎԱՅԻՆ ՓԱՍՏԱԹՂԹԵՐԻ ԿԱԶՄՄԱՆ ԽՈՐՀՐԴԱՏՎԱԿԱՆ ԱՇԽԱՏԱՆՔՆԵՐ		
ՆԳԻ	Ա.Միքայելյան		ԵՐԵՎԱՆ ՔԱՂԱՔԻ ԿԵՆԴԱՆԱԲԱՆԱԿԱՆ ԱՅԳՈՒ ՏԱՐԱԾՔՈՒՄ ՈՈՒՂՂԱՆ ՑԱՆՑԻ ԿԱՌՈՒՑՄԱՆ ԱՇԽԱՏԱՆՔՆԵՐ		Աշխատանքային նախագիծ
Նախագծեց	Ա.Միքայելյան				
Ստուգեց	Կ.Ղազարյան		Կառավարման հանգույցներ		Բաժին ԶԶ
					Թերթ / Թերթեր
					19 / 28

ԻՆՔՆԱՀՈՍ ՁՐԱՏԱՐԸ և ԽՈՐՔԱՅԻՆ ՀՈՐԸ ՄԻՄՅԱՆՑ ԿԱՊՈՂ ՓԱԿԱՆԱՅԻՆ ՀԱՆԳՈՒՅՑ

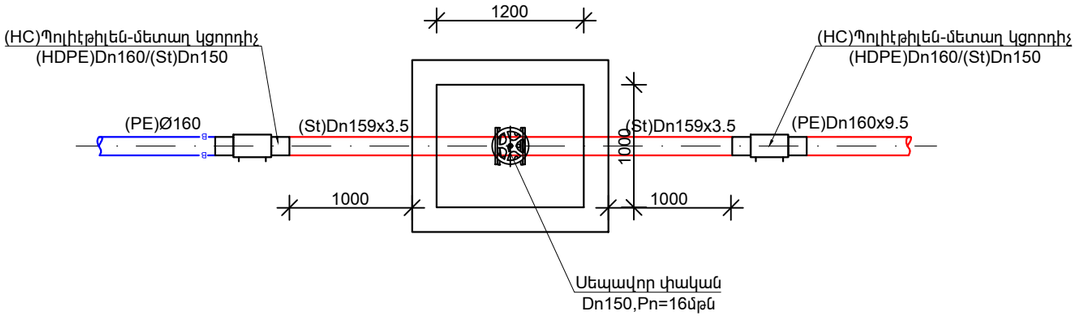

ՓԱԿԱՆԱՅԻՆ ՀԱՆԳՈՒՅՑ
ՓՀ-1-1

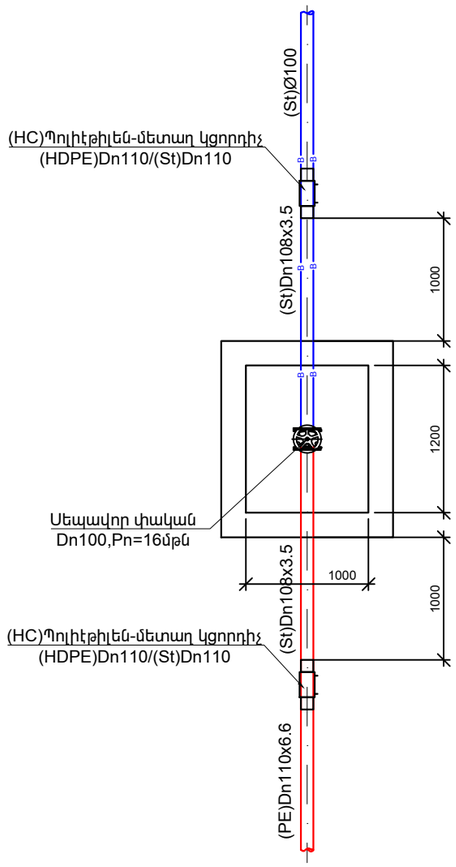

ՓԱԿԱՆԱՅԻՆ ՀԱՆԳՈՒՅՑ
ՓՀ-1-2

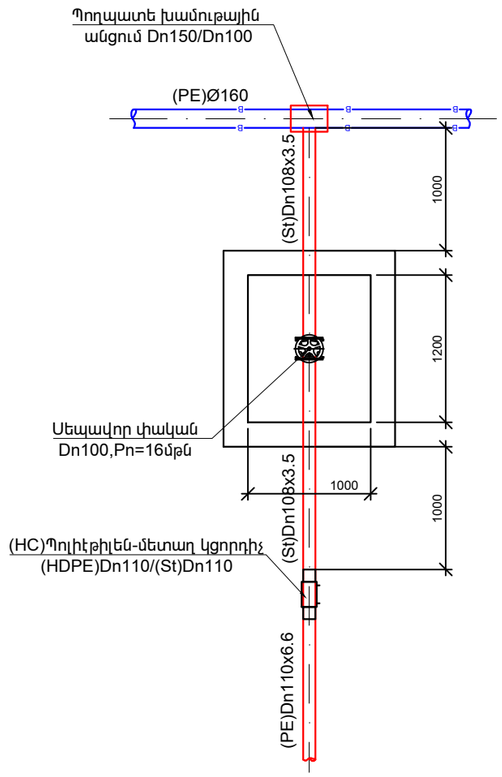

ԽՈՐՔԱՅԻՆ ՀՈՐԵՐԸ ՄԻՄՅԱՆՑ ԿԱՊՈՂ ՓԱԿԱՆԱՅԻՆ ՀԱՆԳՈՒՅՑ

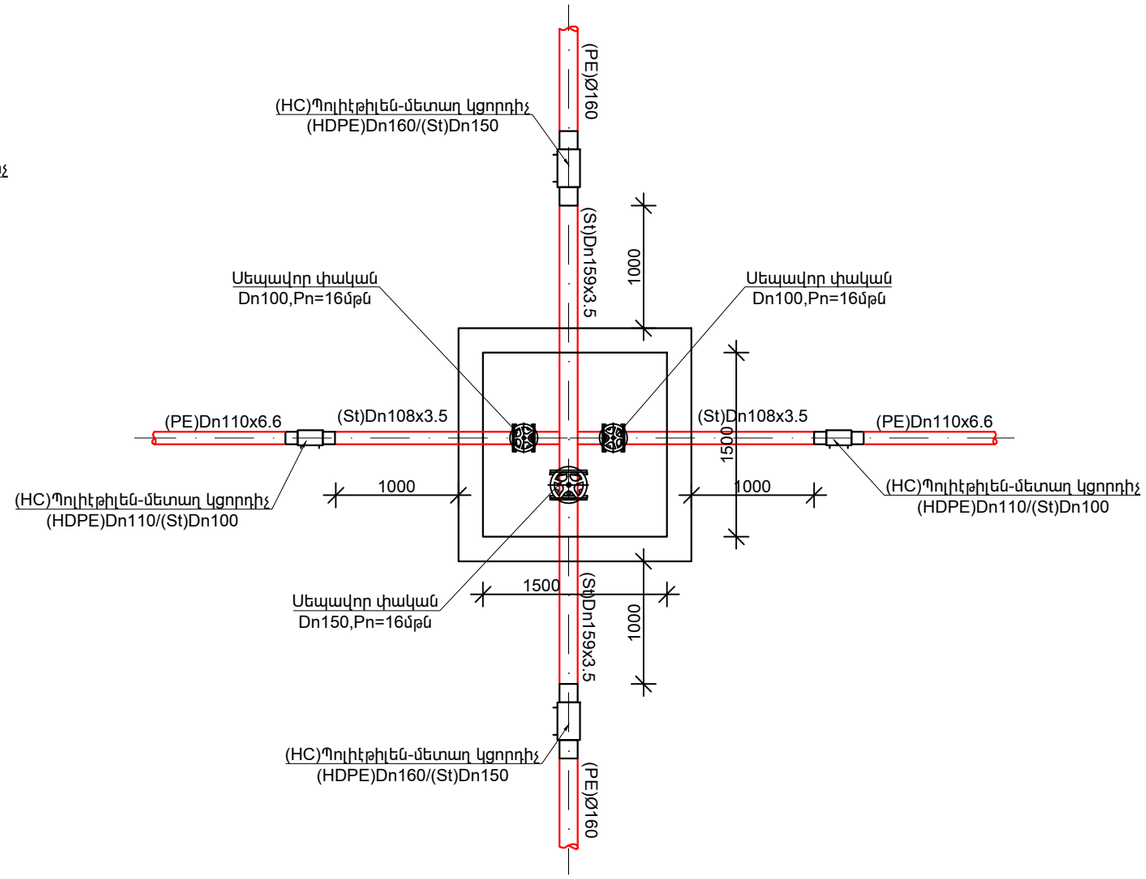

ԸՆԴՀԱՆՈՒՐ ՄԱՍՆԱԳԻՐ

№	ՆՅՈՒԹԻ ՏԵՍԱԿԸ	Չ/Մ	ՔԱՆԱԿԸ
1	Սեպավոր փական Dn150,Pn=16մթն	հատ	2
2	Սեպավոր փական Dn100,Pn=16մթն	հատ	4
3	Պողպատե կցաշուրթ Dn150,Pn=16մթն	հատ	4
4	Պողպատե կցաշուրթ Dn100,Pn=16մթն	հատ	8
5	(HC)Պոլիէթիլեն-մետաղ կցորդիչ (PE)Dn160/(St)Dn150	հատ	4
6	(HC)Պոլիէթիլեն-մետաղ կցորդիչ (PE)Dn110/(St)Dn100	հատ	5
7	Պողպատե խամութային անցում Dn150/Dn100	հատ	1
8	Պողպատե խողովակ (St)Dn159x3.5մմ	գծմ	6
9	Պողպատե խողովակ (St)Dn108x3.5մմ	գծմ	9
10	Ե/բ մոնոլիտ հոր 1.5x1.5մ,H=1.0մ	հատ	1
11	Ե/բ մոնոլիտ հոր 1.2x1.0մ,H=1.0մ	հատ	3

Փոփոխություն	Ամիս/ամսաթիվ	Դիտողություն	Հեղինակ	Ստուգեց

ԵՐԵՎԱՆ 2024թ.

ՊԱՏՎԻՐԱՏՈՒ - ԵՐԵՎԱՆԻ ՔԱՂԱՔԱՊԵՏԱՐԱՆ
ՊԱՅՄԱՆԱԳԻՐ՝ N ԵՔ-ԲՄԽԱՇՁԲ-24/31

ՆԱԽԱԳԾԱ-ՆԱԽԱՀԱՇՎԱՅԻՆ ՓԱՍՏԱԹՂԹԵՐԻ ԿԱԶՄՄԱՆ ԽՈՐՀՐԴԱՏՎԱԿԱՆ ԱՇԽԱՏԱՆՔՆԵՐ

ՆԳԻ	Ա.Միքայելյան	
Նախագծեց	Ա.Միքայելյան	
Ստուգեց	Վ.Ղազարյան	

ԵՐԵՎԱՆ ՔԱՂԱՔԻ ԿԵՆԴԱՆԱԲԱՆԱԿԱՆ ԱՅԳՈՒ ՏԱՐԱԾՔՈՒՄ ՈՐՈԳՄԱՆ ՑԱՆՑԻ ԿԱՌՈՒՑՄԱՆ ԱՇԽԱՏԱՆՔՆԵՐ

Աշխատանքային նախագիծ

Փականային հանգույցներ

Բաժին ՁՁ

Թերթ	Թերթեր
20	28

ՓԱԿԱՆԱՅԻՆ ՀԱՆԳՈՒՅՑ
ՓՀ-2-1

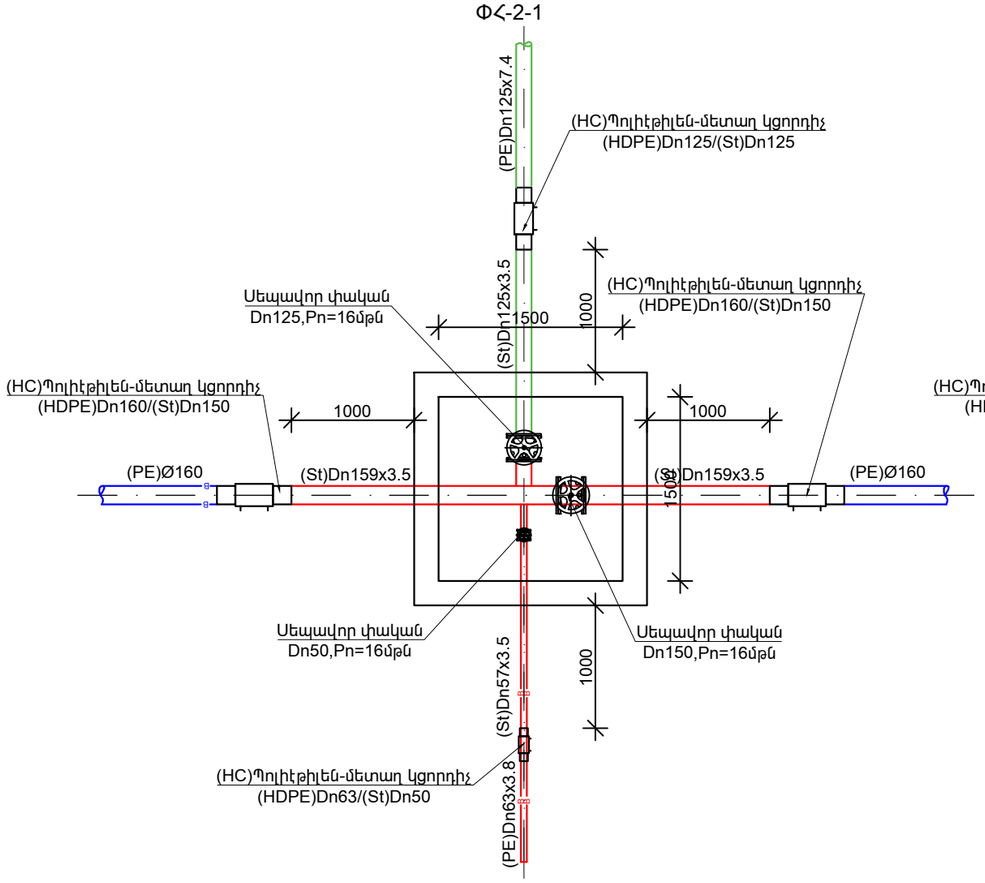

ՓԱԿԱՆԱՅԻՆ ՀԱՆԳՈՒՅՑ
ՓՀ-2-2

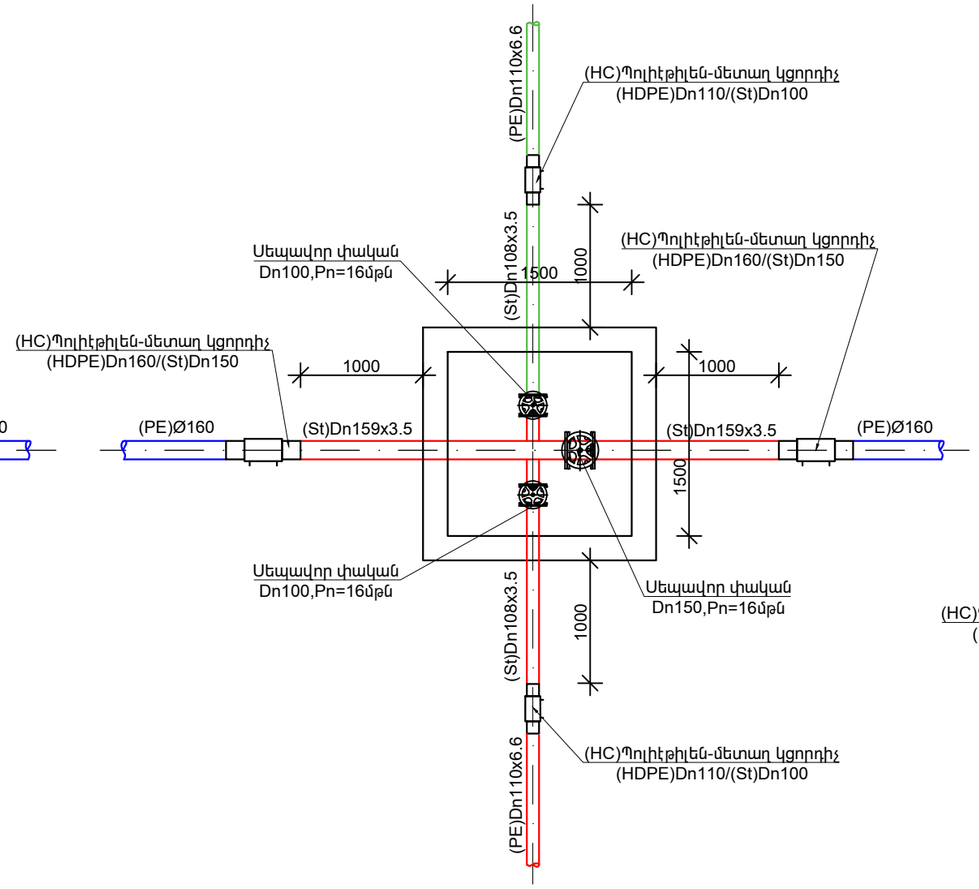

ՓԱԿԱՆԱՅԻՆ ՀԱՆԳՈՒՅՑ
ՓՀ-2-3

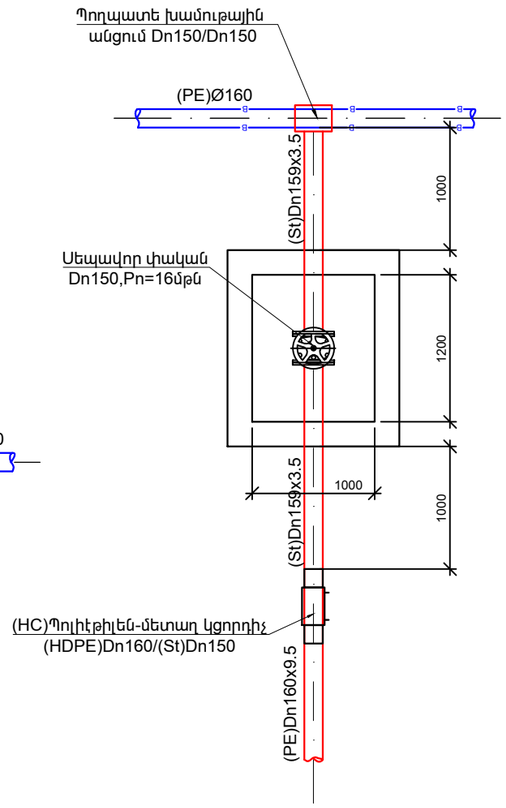

ՓԱԿԱՆԱՅԻՆ ՀԱՆԳՈՒՅՑ
ՓՀ-2-4

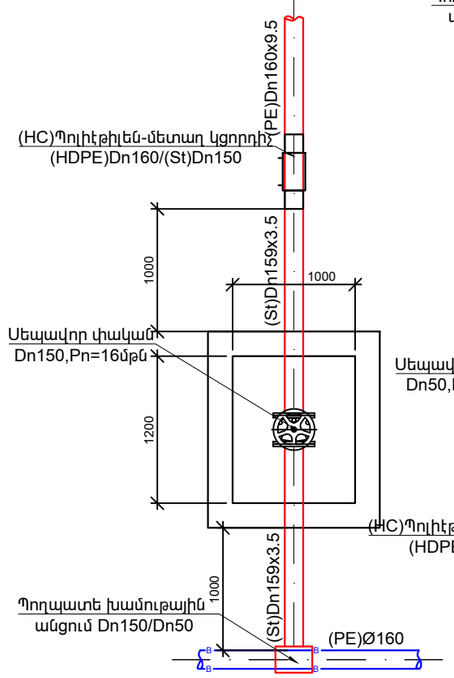

ՓԱԿԱՆԱՅԻՆ ՀԱՆԳՈՒՅՑ
ՓՀ-2-5

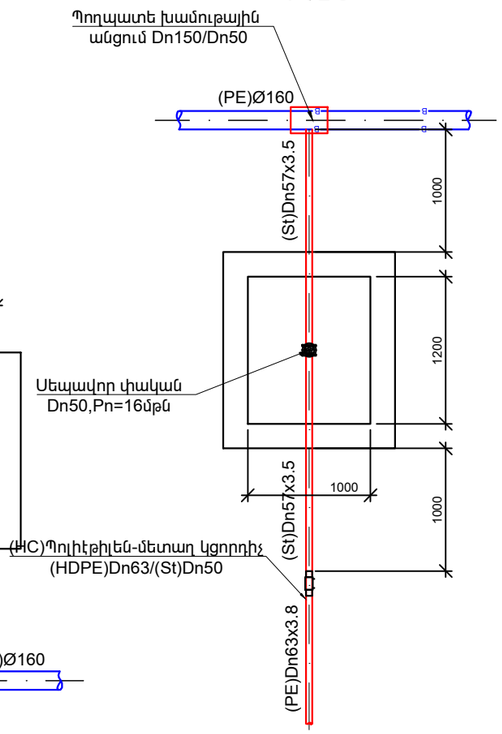

ԸՆԴՀԱՆՈՒՐ ՄԱՍՆԱԳԻՐ

№	ՆՅՈՒԹԻ ՏԵՍԱԿԸ	Չ/Մ	ՔԱՆԱԿԸ
1	Սեպավոր փական Dn150,Pn=16մթն	հատ	4
2	Սեպավոր փական Dn125,Pn=16մթն	հատ	1
3	Սեպավոր փական Dn100,Pn=16մթն	հատ	2
4	Սեպավոր փական Dn50,Pn=16մթն	հատ	2
5	Պողպատե կցաշուրթ Dn150,Pn=16մթն	հատ	8
6	Պողպատե կցաշուրթ Dn125,Pn=16մթն	հատ	2
7	Պողպատե կցաշուրթ Dn100,Pn=16մթն	հատ	4
8	Պողպատե կցաշուրթ Dn50,Pn=16մթն	հատ	4
9	(HC)Պոլիէթիլեն-մետաղ կցորդիչ (PE)Dn160/(St)Dn150	հատ	6
10	(HC)Պոլիէթիլեն-մետաղ կցորդիչ (PE)Dn125/(St)Dn125	հատ	1
11	(HC)Պոլիէթիլեն-մետաղ կցորդիչ (PE)Dn110/(St)Dn100	հատ	2
12	(HC)Պոլիէթիլեն-մետաղ կցորդիչ (PE)Dn63/(St)Dn50	հատ	2
13	Պողպատե խամութային անցում Dn150/Dn150	հատ	2
14	Պողպատե խամութային անցում Dn150/Dn50	հատ	1
15	Պողպատե խողովակ (St)Dn159x3.5մմ	գծմ	12
16	Պողպատե խողովակ (St)Dn125x3.5մմ	գծմ	2
17	Պողպատե խողովակ (St)Dn108x3.5մմ	գծմ	3
18	Պողպատե խողովակ (St)Dn57x3.5մմ	գծմ	5
19	Ե/բ մոնոլիտ հոր 1.5x1.5մ,H=1.0մ	հատ	2
20	Ե/բ մոնոլիտ հոր 1.2x1.0մ,H=1.0մ	հատ	3

Փոփոխություն	Ամիս/ամսաթիվ	Դիտողություն	Հեղինակ	Ստուգեց
		ԵՐԵՎԱՆ 2024թ.	ՊԱՏՎԻՐԱՏՈՒ - ԵՐԵՎԱՆԻ ՔԱՂԱՔԱՊԵՏԱՐԱՆ ՊԱՅՄԱՆԱԳԻՐ՝ N ԵՔ-ԲՄԽԱՇՁԲ-24/31		
			ՆԱԽԱԳԾԱ-ՆԱԽԱՀԱՇՎԱՅԻՆ ՓԱՍՏԱԹՂԹԵՐԻ ԿԱԶՄՄԱՆ ԽՈՐՀՐԴԱՏՎԱԿԱՆ ԱՇԽԱՏԱՆՔՆԵՐ		
ՆԳԻ	Ա.Միքայելյան	ԵՐԵՎԱՆ ՔԱՂԱՔԻ ԿԵՆԴԱՆԱԲԱՆԱԿԱՆ ԱՅԳՈՒ ՏԱՐԱԾՔՈՒՄ ՈՐՈԳՄԱՆ ՅԱՆՑԻ ԿԱՌՈՒՑՄԱՆ ԱՇԽԱՏԱՆՔՆԵՐ		Աշխատանքային նախագիծ
Նախագծեց	Ա.Միքայելյան			
Ստուգեց	Վ.Ղազարյան	Փականային հանգույցներ		Բաժին ՋՋ
			Թերթ	Թերթեր
			21	28

ՓԱԿԱՆԱՅԻՆ ՀԱՆԳՈՒՅՑ
ՓՀ-3-1

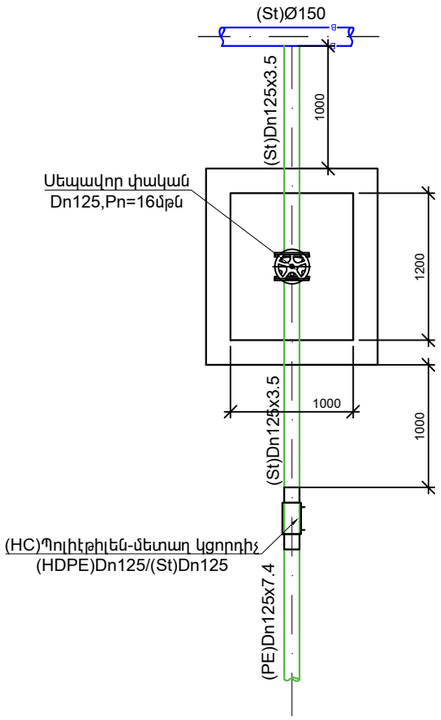

ՓԱԿԱՆԱՅԻՆ ՀԱՆԳՈՒՅՑ
ՓՀ-3-2

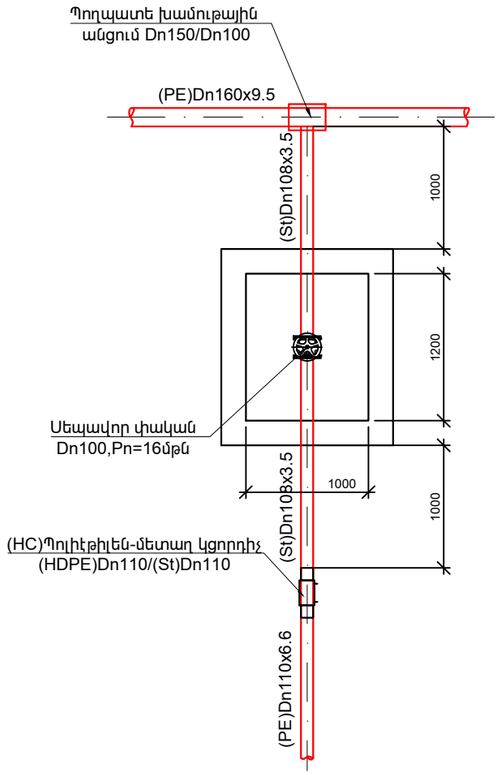

ՓԱԿԱՆԱՅԻՆ ՀԱՆԳՈՒՅՑ
ՓՀ-3-3

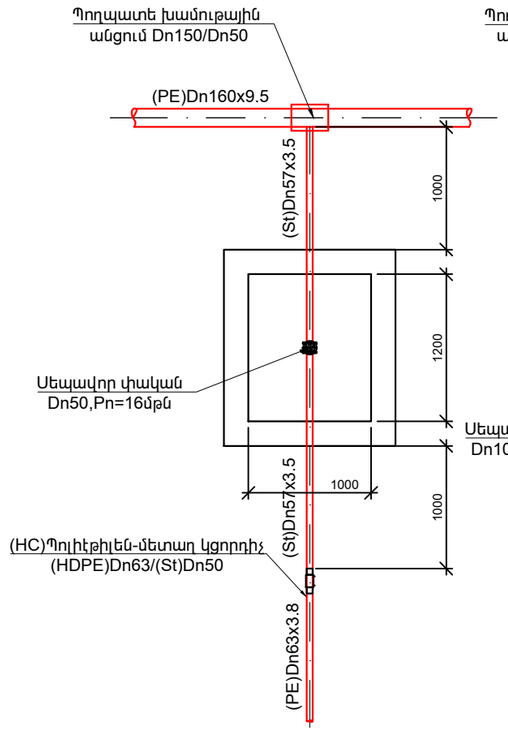

ՓԱԿԱՆԱՅԻՆ ՀԱՆԳՈՒՅՑ
ՓՀ-3-4

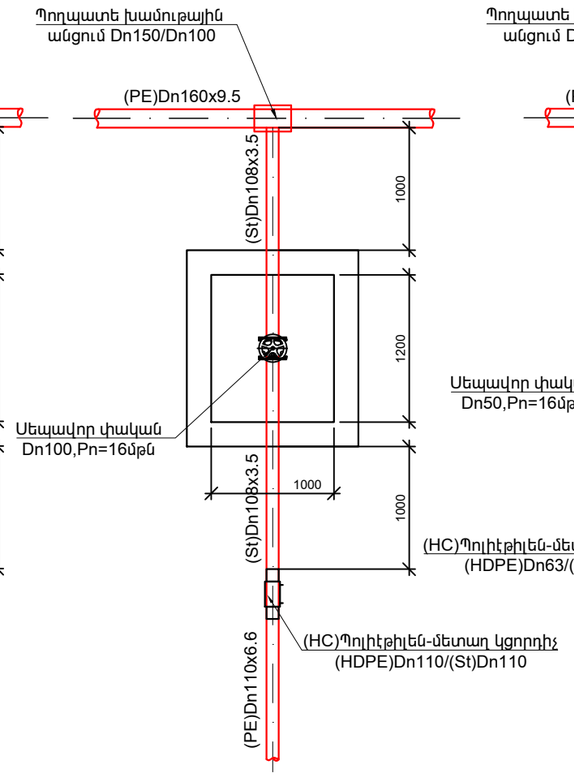

ՓԱԿԱՆԱՅԻՆ ՀԱՆԳՈՒՅՑ
ՓՀ-3-5

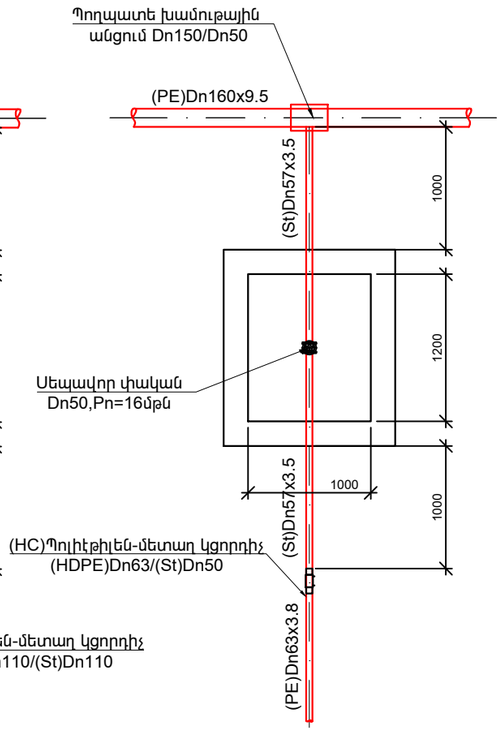

ԸՆԴՀԱՆՈՒՐ ՄԱՍՆԱԳԻՐ

№	ՆՅՈՒԹԻ ՏԵՍԱԿԸ	Չ/Մ	ՔԱՆԱԿԸ
1	Սեպավոր փական Dn125,Pn=16մթն	հատ	1
2	Սեպավոր փական Dn100,Pn=16մթն	հատ	2
3	Սեպավոր փական Dn50,Pn=16մթն	հատ	2
4	Պողպատե կցաշուրթ Dn125,Pn=16մթն	հատ	2
5	Պողպատե կցաշուրթ Dn100,Pn=16մթն	հատ	4
6	Պողպատե կցաշուրթ Dn50,Pn=16մթն	հատ	4
7	(HC)Պոլիէթիլեն-մետաղ կցորդիչ (PE)Dn125/(St)Dn125	հատ	1
8	(HC)Պոլիէթիլեն-մետաղ կցորդիչ (PE)Dn110/(St)Dn100	հատ	2
9	(HC)Պոլիէթիլեն-մետաղ կցորդիչ (PE)Dn63/(St)Dn50	հատ	2
10	Պողպատե խամութային անցում Dn150/Dn100	հատ	2
11	Պողպատե խամութային անցում Dn150/Dn50	հատ	2
12	Պողպատե խողովակ (St)Dn125x3.5մմ	գծմ	3
13	Պողպատե խողովակ (St)Dn108x3.5մմ	գծմ	6
14	Պողպատե խողովակ (St)Dn57x3.5մմ	գծմ	6
15	Ե/բ մոնոլիտ հոր 1.2x1.0մ,H=1.0մ	հատ	5

Փոփոխություն	Ամիս/ամսաթիվ	Դիտողություն	Հեղինակ	Ստուգեց
	ԵՐԵՎԱՆ 2024թ.	ՊԱՏՎԻՐԱՏՈՒ - ԵՐԵՎԱՆԻ ՔԱՂԱՔԱՊԵՏԱՐԱՆ ՊԱՅՄԱՆԱԳԻՐ՝ N ԵՔ-ԲՄԽԱՇՁԲ-24/31		
		ՆԱԽԱԳԾԱ-ՆԱԽԱՀԱՇՎԱՅԻՆ ՓԱՍՏԱԹՂԹԵՐԻ ԿԱԶՄՄԱՆ ԽՈՐՀՐԴԱՏՎԱԿԱՆ ԱՇԽԱՏԱՆՔՆԵՐ		
ՆԳԻ	Ա.Միքայելյան	ԵՐԵՎԱՆ ՔԱՂԱՔԻ ԿԵՆԴԱՆԱԲԱՆԱԿԱՆ ԱՅԳՈՒ ՏԱՐԱԾՔՈՒՄ ՈՐՈԳՄԱՆ ՑԱՆՑԻ ԿԱՌՈՒՑՄԱՆ ԱՇԽԱՏԱՆՔՆԵՐ		Աշխատանքային նախագիծ
Նախագծեց	Ա.Միքայելյան			
Ստուգեց	Վ.Ղազարյան	Փականային հանգույցներ		Բաժին ՁՁ
			Թերթ	Թերթեր
			22	28

ԿԱԹԻԼԱՅԻՆ ԵՂԱՆԱԿՈՎ ԾԱՌԵՐԻ ՋՐՄԱՆ ՏԻՊԱՐԱՅԻՆ ՍԽԵՄԱՏԻԿ ՀԱՏԱԿԱԳԻԾ

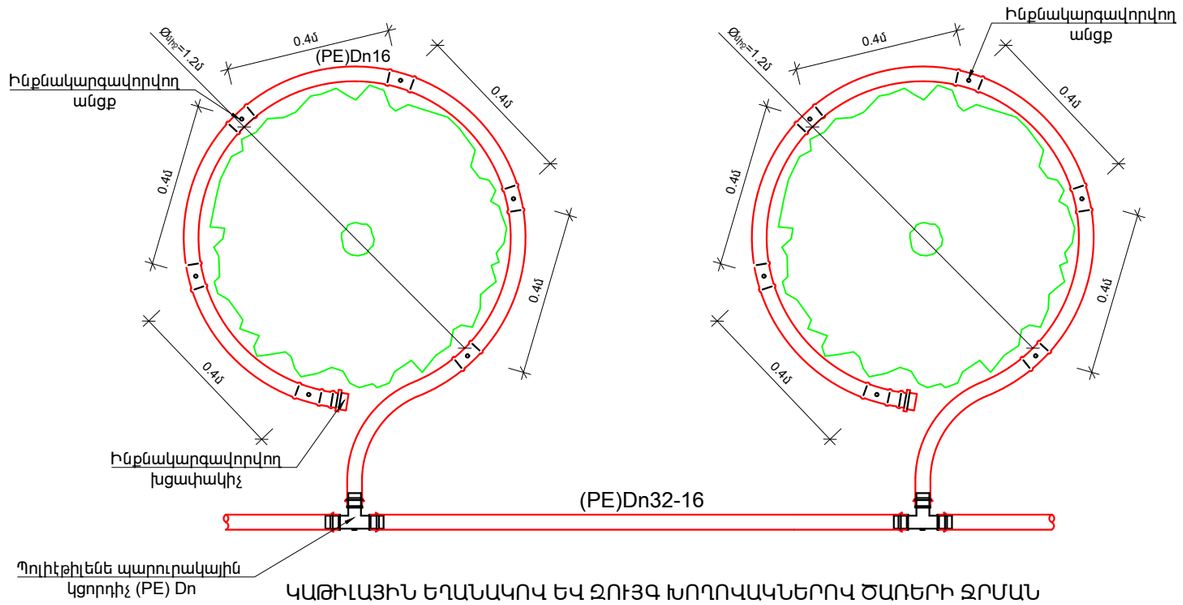

ԿԱԹԻԼԱՅԻՆ ԵՂԱՆԱԿՈՎ ԾԱՂԻԿՆԵՐԻ ՋՐՄԱՆ ՏԻՊԱՐԱՅԻՆ ՍԽԵՄԱՏԻԿ ՀԱՏԱԿԱԳԻԾ

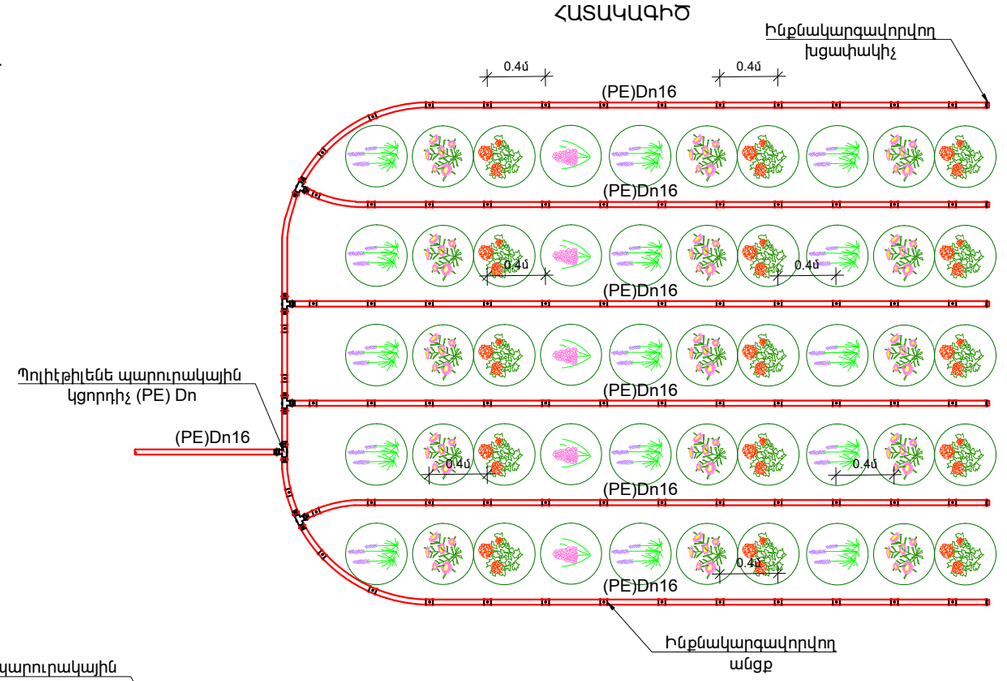

ԿԱԹԻԼԱՅԻՆ ԵՂԱՆԱԿՈՎ ԵՎ ԶՈՒՅԳ ԽՈՂՈՎԱԿՆԵՐՈՎ ԾԱՌԵՐԻ ՋՐՄԱՆ ՏԻՊԱՐԱՅԻՆ ՍԽԵՄԱՏԻԿ ՀԱՏԱԿԱԳԻԾ

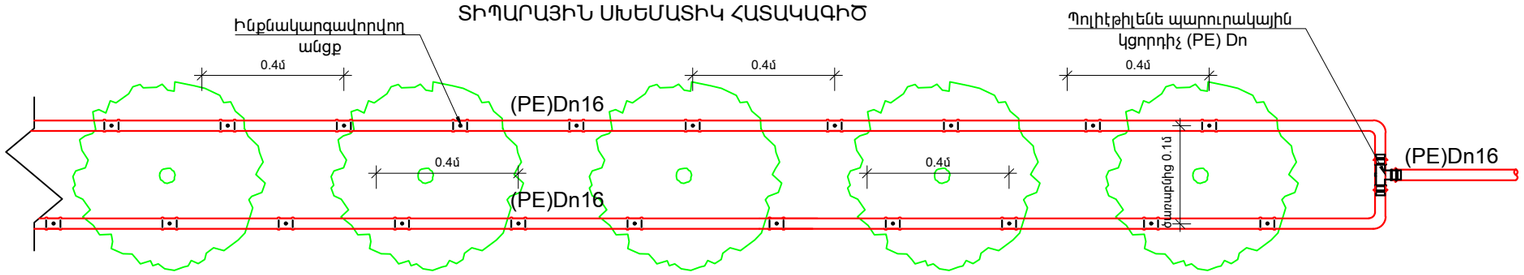

ԶՐԹՈՂ ՓԱԿԱՆՆԵՐԻ ՏԻՊԱՐԱՅԻՆ ԿՏՐՎԱԾՔ

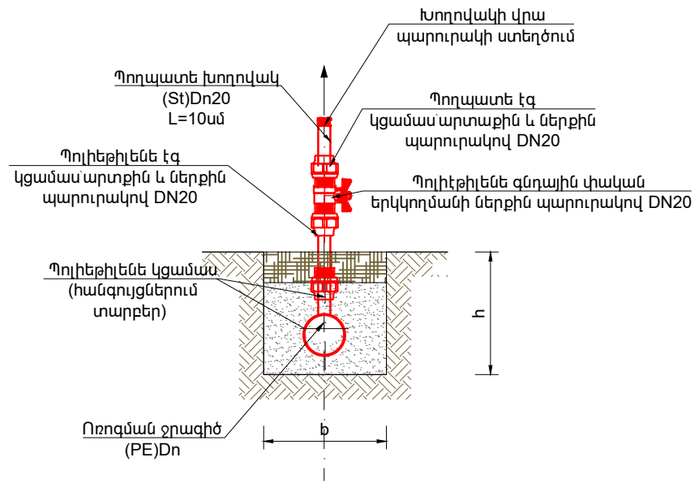

ԿԱԹԻԼԱՅԻՆ ԵՂԱՆԱԿՈՎ ԵՎ ՄԵԿ ԽՈՂՈՎԱԿՈՎ ԾԱՌԵՐԻ ՋՐՄԱՆ ՏԻՊԱՐԱՅԻՆ ՍԽԵՄԱՏԻԿ ՀԱՏԱԿԱԳԻԾ

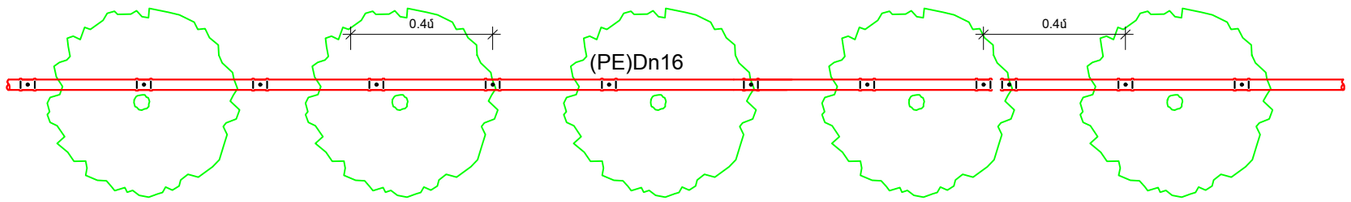

ՊԱՅՄԱՆԱԿԱՆ ՆՇԱՆՆԵՐ

ՍՆՈՂ ՋՐԱԳԻԾ

Փոփոխություն	Ամիս/ամսաթիվ	Դիտողություն	Հեղինակ	Ստուգեց
ԵՐԵՎԱՆ 2024թ.		ՊԱՏՎԻՐԱՏՈՒ - ԵՐԵՎԱՆԻ ՔԱՂԱՔԱՊԵՏԱՐԱՆ ՊԱՅՄԱՆԱԳԻՐ՝ N ԵՔ-ԲՄԽԱՇՁԲ-24/31		
		ՆԱԽԱԳԾԱ-ՆԱԽԱՀԱՇՎԱՅԻՆ ՓԱՍՏԱԹՂԹԵՐԻ ԿԱԶՄՄԱՆ ԽՈՐՀՐԴԱՏՎԱԿԱՆ ԱՇԽԱՏԱՆՔՆԵՐ		
ՆԳԻ	Ա.Միքայելյան	ԵՐԵՎԱՆ ՔԱՂԱՔԻ ԿԵՆԴԱՆԱԲԱՆԱԿԱՆ ԱՅԳՈՒ ՏԱՐԱԾՔՈՒՄ ՈՌՈԳՄԱՆ ՑԱՆՑԻ ԿԱՌՈՒՑՄԱՆ ԱՇԽԱՏԱՆՔՆԵՐ	Աշխատանքային նախագիծ	
Նախագծեց	Ա.Միքայելյան			
Ստուգեց	Կ.Ղազարյան	Կաթիլային եղանակով ջրման տիպարային սխեմատիկ հատակագծեր	Բաժին ՁՁ	
			Թերթ	Թերթեր
			23	28

ԲԱՑ ՏԱՐԱԾՔՆԵՐՈՒՄ ԱՆՋՐԵՎԱՑՄԱՆ ՏԻՊԱՐԱՅԻՆ ՍԽԵՄԱՏԻԿ ԿՏՐՎԱԾՔ

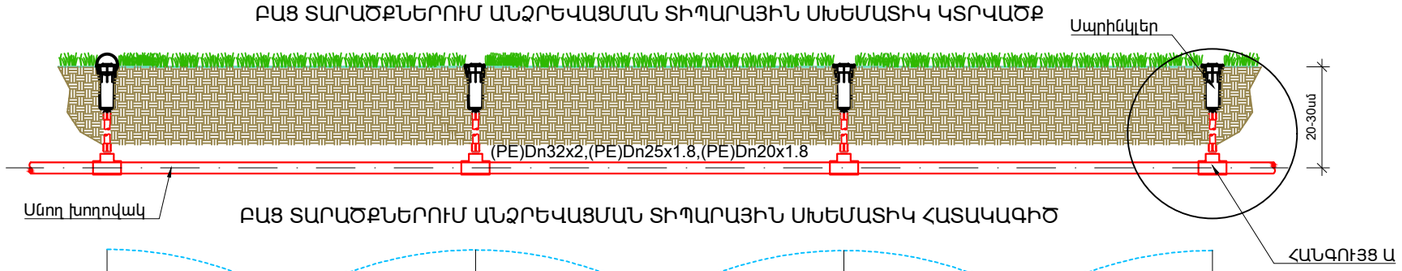

ԲԱՑ ՏԱՐԱԾՔՆԵՐՈՒՄ ԱՆՋՐԵՎԱՑՄԱՆ ՏԻՊԱՐԱՅԻՆ ՍԽԵՄԱՏԻԿ ՀԱՏԱԿԱԳԻԾ

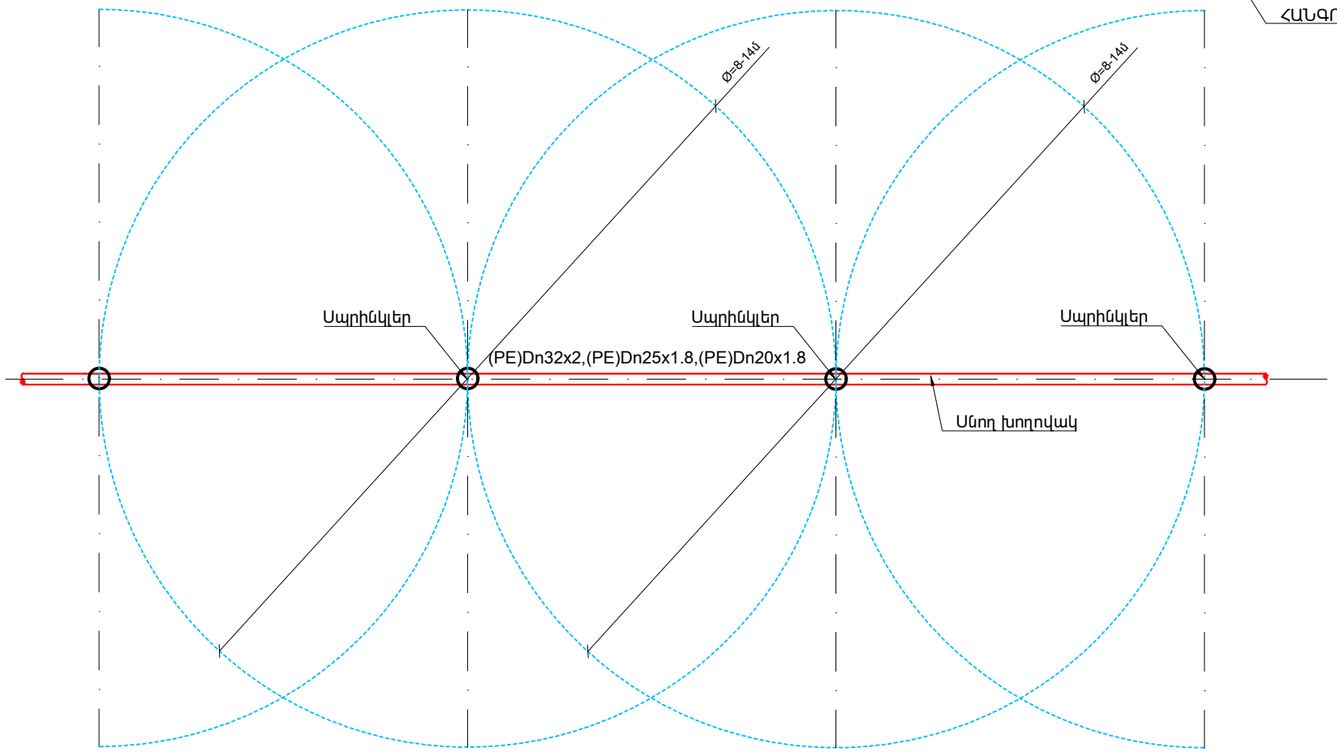

ՀԱՆԳՈՒՅՑ Ա

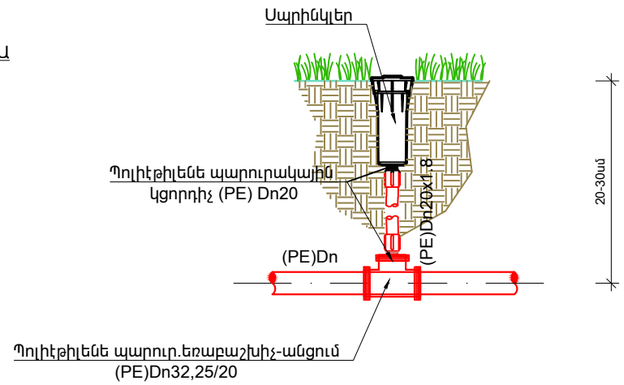

- Ռոգման ոլորտի պարամետրեր՝ 40 °- 360 °
- Ռոգման տարածքի կարգավորման հնարավորություն ցնցուղի վերին հատվածից
- Շառավիղ՝ 6,0մ- ից 14,0մ
- Ջրի ծախս՝ 0,08մ3- ից 0,82մ3/ժ, 1,4լ/ր - ից 13,7լ/ր
- Ճնշման միջակայք՝ 1,7բար- ից 3,8 բար, 170ԿՊա -ից մինչև 380ԿՊա
- Շահագործվող ճնշման միջակայք՝ 1,4 բար- ից 7բար, 140ԿՊա- ից մինչև 700ԿՊա
- Ռոգման չափաքանակ՝ 11մմ/ժամ

ԾԱՌԵՐԻ ՏԵՂԱՄԱՍԵՐՈՒՄ ԱՆՋՐԵՎԱՑՄԱՆ ՏԻՊԱՐԱՅԻՆ ՍԽԵՄԱՏԻԿ ԿՏՐՎԱԾՔ

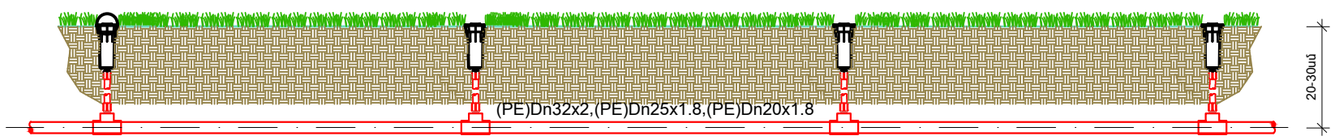

ԾԱՌԵՐԻ ՏԵՂԱՄԱՍԵՐՈՒՄ ԱՆՋՐԵՎԱՑՄԱՆ ՏԻՊԱՐԱՅԻՆ ՍԽԵՄԱՏԻԿ ԿՏՐՎԱԾՔ

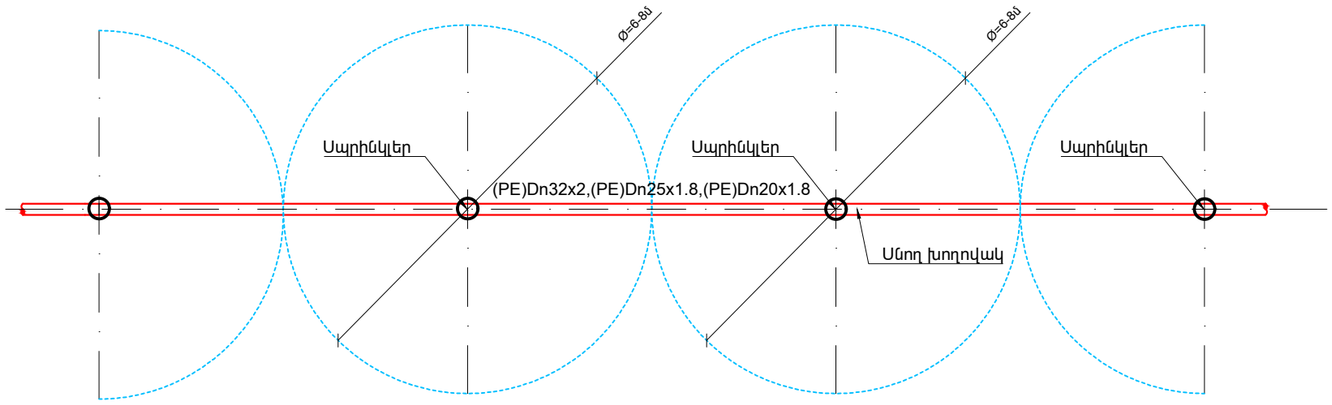

Փոփոխություն	Ամիս/ամսաթիվ		Դիտողություն	Հեղինակ	Ստուգեց
	ԵՐԵՎԱՆ 2024թ.		ՊԱՏՎԻՐԱՏՈՒ - ԵՐԵՎԱՆԻ ՔԱՂԱՔԱՊԵՏԱՐԱՆ ՊԱՅՄԱՆԱԳԻՐ՝ N ԵՔ-ԲՄԽԱՇՋԲ-24/31		
			ՆԱԽԱԳԾԱ-ՆԱԽԱՀԱՇՎԱՅԻՆ ՓԱՍՏԱԹՂԹԵՐԻ ԿԱԶՄՄԱՆ ԽՈՐՀՐԴԱՏՎԱԿԱՆ ԱՇԽԱՏԱՆՔՆԵՐ		
ՆԳԻ	Ա.Միքայելյան		ԵՐԵՎԱՆ ՔԱՂԱՔԻ ԿԵՆԴԱՆԱԲԱՆԱԿԱՆ ԱՅԳՈՒ ՏԱՐԱԾՔՈՒՄ ՈՌՈԳՄԱՆ ՑԱՆՑԻ ԿԱՌՈՒՑՄԱՆ ԱՇԽԱՏԱՆՔՆԵՐ	Աշխատանքային նախագիծ	
Նախագծեց	Ա.Միքայելյան				
Ստուգեց	Կ.Ղազարյան		Անձրևացման տիպարային սխեմատիկ կտրվածք	Բաժին ԶՁ	
				Թերթ	Թերթեր
				24	28

ՀԱՏԱԿԱԳԻԾ Մ 1:50

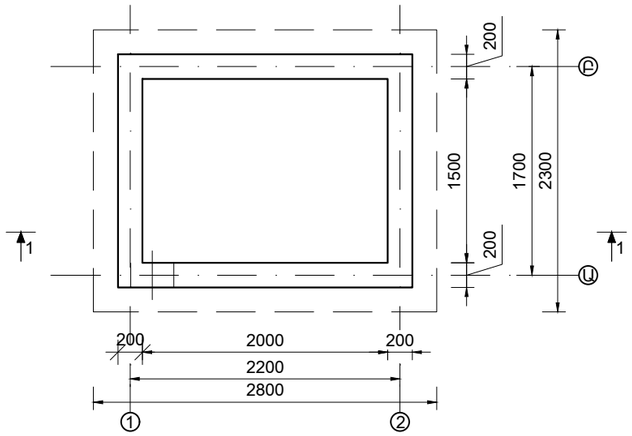

ԾԱԾԿԻ ՀԱՏԱԿԱԳԻԾ Մ 1:50

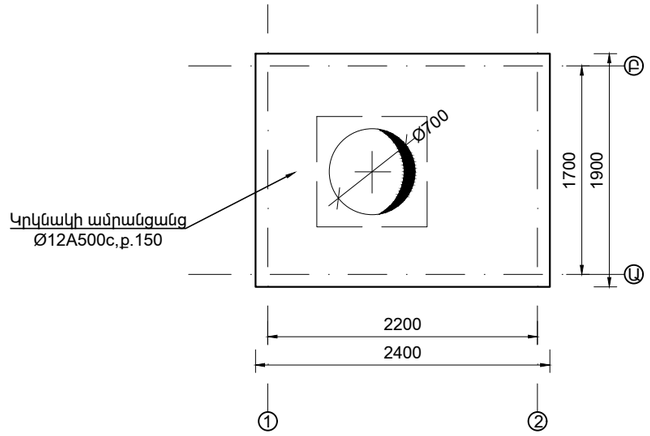

ՀՈՐԻ ՊԱՏԵՐՈՒՄ ՏԵՂԱԴՐՎՈՂ ՊԱՏՅԱՆ ԽՈՂՈՎԱԿ

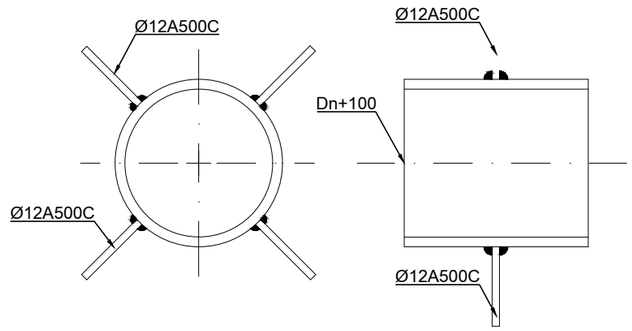

ՓԱԿԱՆՆԵՐԻ ՏԱԿԴԻՐ

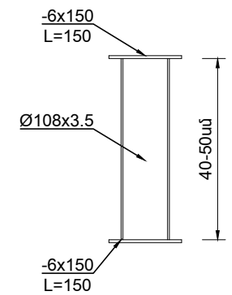

ԿՏՐՎԱԾՔ 1-1 Մ 1:50

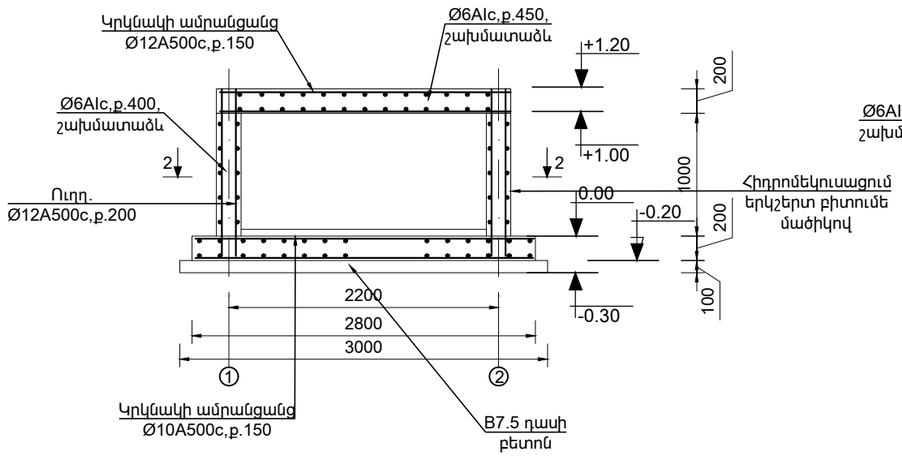

ԿՏՐՎԱԾՔ 2-2 Մ 1:50

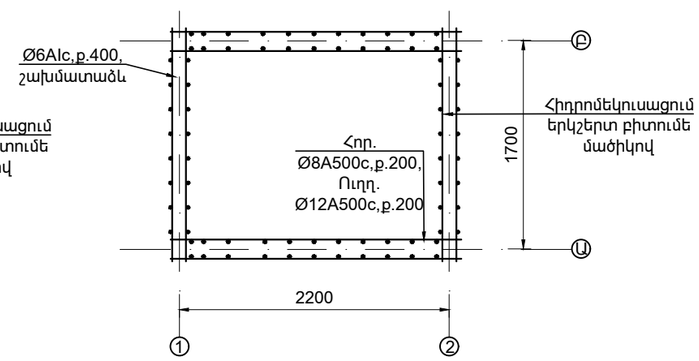

Ե/Բ ՄՈՆՈԼԻՏ ՀՈՐԻ ՆՅՈՒԹԱԾԱԽՍԻ ՄԱՍՆԱԳԻՐ

№	ՆՅՈՒԹԻ ՏԵՍԱԿԸ	Չ/Մ	ՔԱՆԱԿԸ	ԾԱՆՈԹՈՒԹՅՈՒՆ
1	B7.5 դասի բետոն	մ^3	0.75	h=10սմ
2	Հիմքի ե/բ սալ B25 դասի բետոնով	մ^3	1.30	h=20սմ
3	Ø10A500c,ք.150	կգ	110.0	141.1մ
4	Ø6AIc,ք.300,L=280	կգ	5.0	50 հատ
5	Պատեր՝ B25 դասի բետոնով	մ^3	1.6	b=20սմ
6	Ø12A500c,ք.200	կգ	150.0	146.0մ
7	Ø8A500c,ք.200	կգ	60.0	133.0մ
8	Ø6AIc,ք.400,L=280	կգ	6.0	80 հատ
9	Ծածկի ե/բ սալ՝B25 դասի բետոնով	մ^3	0.92	b=20սմ
10	Ø12A500c,ք.150	կգ	110.0	98.0մ
11	Ø6AIc,ք.300,L=280	կգ	5.0	45 հատ
12	Թուջե ծանր մտոց	հատ	1	ГОСТ 3634 - 89т
13	Մետաղական աստիճան			
14	Պողպատե պատյան խողովակ Ø	կգ		
15	Ø10A500c,L=20սմ	կգ		
16	Փականների տակդիր	հատ		

ԾԱՆՈԹՈՒԹՅՈՒՆ

1. Օգտագործել ծանր լցանյութերով բետոն,բետոնի դասը ըստ մասնագրի
2. Որպես հիմնատակ ծառայում են 3-րդ կարգի գրունտները

Փոփոխություն	Ամիս/ամսաթիվ	Դիտողություն	Հեղինակ	Ստուգեց

ԵՐԵՎԱՆ 2024թ.

ՊԱՏՎԻՐԱՏՈՒ - ԵՐԵՎԱՆԻ ՔԱՂԱՔԱՊԵՏԱՐԱՆ
ՊԱՅՄԱՆԱԳԻՐ՝ N ԵՔ-ԲՄԽԱՇՁԲ-24/31

ՆԱԽԱԳԾԱ-ՆԱԽԱՀԱՇՎԱՅԻՆ ՓԱՍՏԱԹՂԹԵՐԻ ԿԱԶՄՄԱՆ
ԽՈՐՀՐԴԱՏՎԱԿԱՆ ԱՇԽԱՏԱՆՔՆԵՐ

ՆԳԻ	Ա.Միքայելյան	
Նախագծեց	Ա.Միքայելյան	
Ստուգեց	Վ.Ղազարյան	

ԵՐԵՎԱՆ ՔԱՂԱՔԻ ԿԵՆԴԱՆԱԲԱՆԱԿԱՆ
ԱՅԳՈՒ ՏԱՐԱԾՔՈՒՄ ՈՐՈԳՄԱՆ ՑԱՆՑԻ
ԿԱՌՈՒՑՄԱՆ ԱՇԽԱՏԱՆՔՆԵՐ

Աշխատանքային նախագիծ

Ուղղանկյուն կտրվածքի ե/բ
միաձույլ հոր,(1.5 x 2.0 x 1.2)

Բաժին ՁՁ	
Թերթ	Թերթեր
25	28

ՀԱՏԱԿԱԳԻԾ Մ 1:50

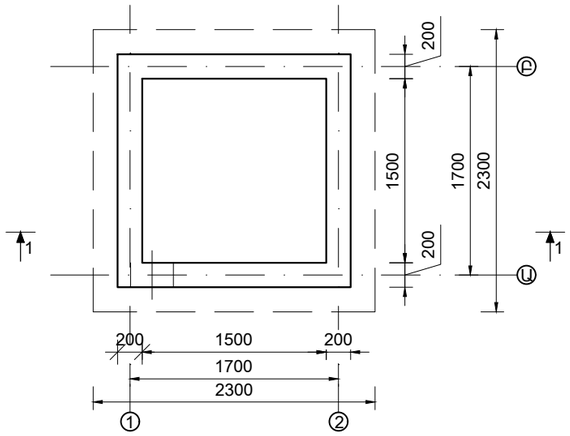

ԾԱԾԿԻ ՀԱՏԱԿԱԳԻԾ Մ 1:50

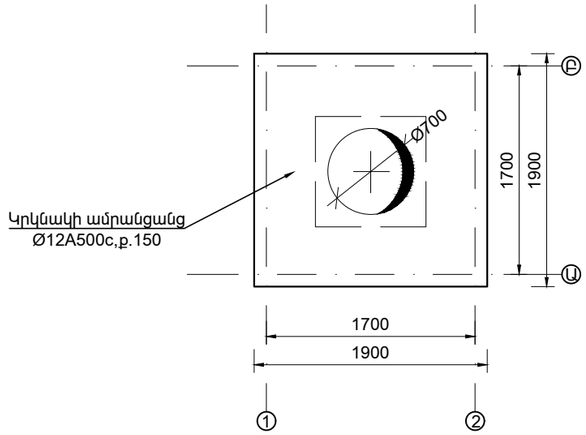

ՀՈՐԻ ՊԱՏԵՐՈՒՄ ՏԵՂԱԴՐՎՈՂ ՊԱՏՅԱՆ ԽՈՂՈՎԱԿ

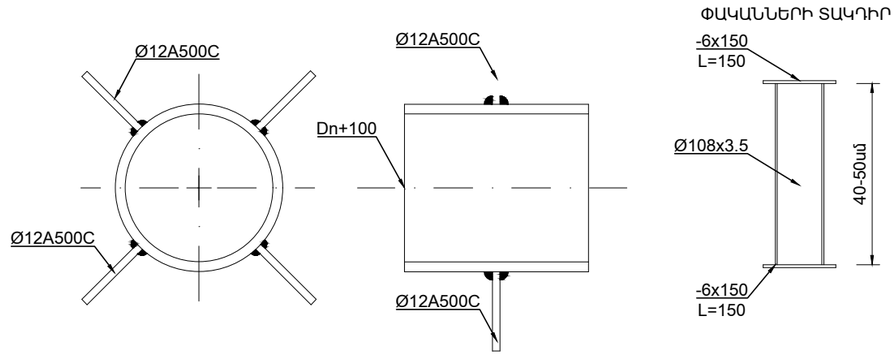

ԿՏՐՎԱԾՔ 1-1 Մ 1:50

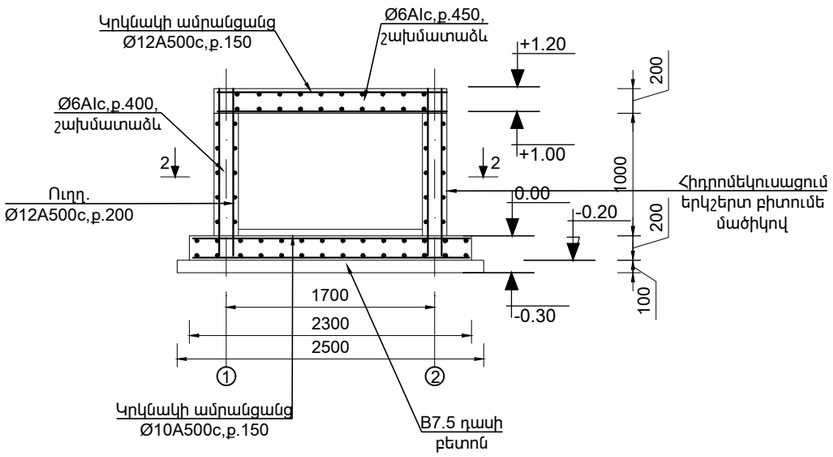

ԿՏՐՎԱԾՔ 2-2 Մ 1:50

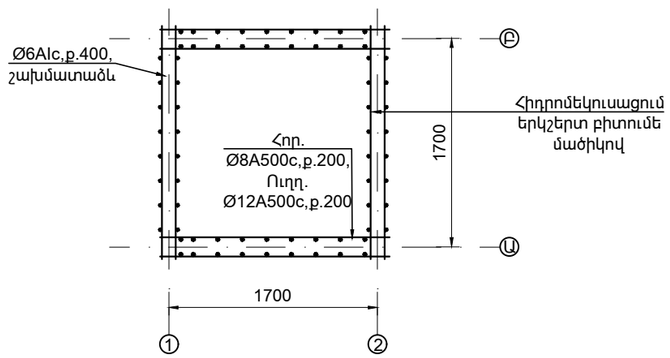

Ե/Բ ՄՈՆՈԼԻԹ ՀՈՐԻ ՆՅՈՒԹԱԾԱԽՍԻ ՄԱՍՆԱԳԻՐ

№	ՆՅՈՒԹԻ ՏԵՍԱԿԸ	Չ/Մ	ՔԱՆԱԿԸ	ԾԱՆՈԹՈՒԹՅՈՒՆ
1	B7.5 դասի բետոն	մ^3	0.63	h=10սմ
2	Հիմքի ե/բ սալ B25 դասի բետոնով	մ^3	1.06	h=20սմ
3	Ø10A500c,ք.150	կգ	87.0	141.1մ
4	Ø6AIc,ք.300,L=280	կգ	3.5	50 հատ
5	Պատեր՝ B25 դասի բետոնով	մ^3	1.4	b=20սմ
6	Ø12A500c,ք.200	կգ	130.0	146.0մ
7	Ø8A500c,ք.200	կգ	52.0	133.0մ
8	Ø6AIc,ք.400,L=280	կգ	5.0	80 հատ
9	Ծածկի ե/բ սալ՝B25 դասի բետոնով	մ^3	0.7	b=20սմ
10	Ø12A500c,ք.150	կգ	87.0	98.0մ
11	Ø6AIc,ք.300,L=280	կգ	3.0	45 հատ
12	Թուջե ծանր մտոց	հատ	1	ГОСТ 3634 - 89т
13	Մետաղական աստիճան			
14	Պողպատե պատյան խողովակ Ø	կգ		
15	Ø10A500c,L=20սմ	կգ		
16	Փականների տակդիր	հատ		

ԾԱՆՈԹՈՒԹՅՈՒՆ

1. Օգտագործել ծանր լցանյութերով բետոն,բետոնի դասը ըստ մասնագրի
2. Որպես հիմնատակ ծառայում են 3-րդ կարգի գրունտները

Փոփոխություն	Ամիս/ամսաթիվ	Դիտողություն	Հեղինակ	Ստուգեց

ԵՐԵՎԱՆ 2024թ.			ՊԱՏՎԻՐԱՏՈՒ - ԵՐԵՎԱՆԻ ՔԱՂԱՔԱՊԵՏԱՐԱՆ ՊԱՅՄԱՆԱԳԻՐ՝ N ԵՔ-ԲՄԽԱՇՁԲ-24/31	
			ՆԱԽԱԳԾԱ-ՆԱԽԱՀԱՇՎԱՅԻՆ ՓԱՍՏԱԹՂԹԵՐԻ ԿԱԶՄՄԱՆ ԽՈՐՀՐԴԱՏՎԱԿԱՆ ԱՇԽԱՏԱՆՔՆԵՐ		
ՆԳԻ	Ա.Միքայելյան		ԵՐԵՎԱՆ ՔԱՂԱՔԻ ԿԵՆԴԱՆԱԲԱՆԱԿԱՆ ԱՅԳՈՒ ՏԱՐԱԾՔՈՒՄ ՈՐՈԳՄԱՆ ՅԱՆՑԻ ԿԱՌՈՒՑՄԱՆ ԱՇԽԱՏԱՆՔՆԵՐ	Աշխատանքային նախագիծ	
Նախագծեց	Ա.Միքայելյան				
Ստուգեց	Վ.Ղազարյան		Ուղղանկյուն կտրվածքի ե/բ միաձույլ հոր,(1.5 x 1.5 x 1.2)	Բաժին ՁՁ	
				Թերթ	Թերթեր
				26	28

ՀԱՏԱԿԱԳԻԾ Մ 1:50

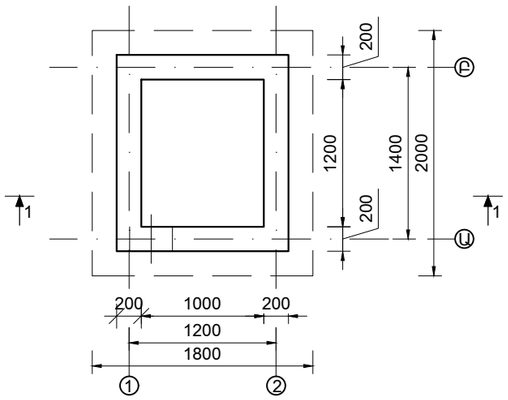

ԾԱԾԿԻ ՀԱՏԱԿԱԳԻԾ Մ 1:50

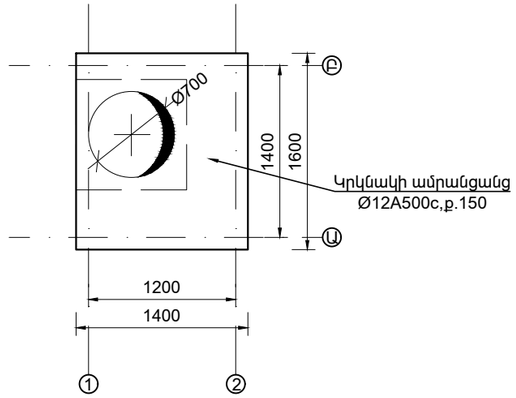

ՀՈՐԻ ՊԱՏԵՐՈՒՄ ՏԵՂԱԴՐՎՈՂ ՊԱՏՅԱՆ ԽՈՂՈՎԱԿ

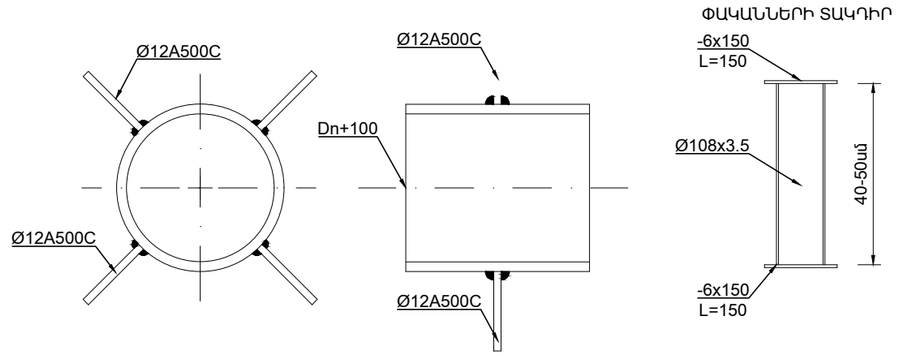

ԿՏՐՎԱԾՔ 1-1 Մ 1:50

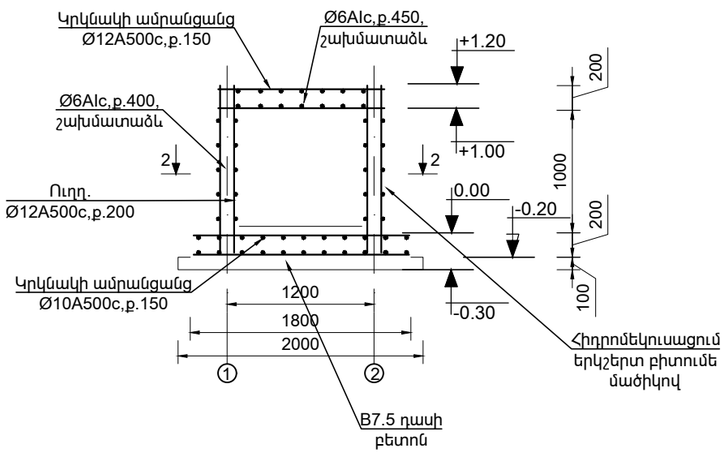

ԿՏՐՎԱԾՔ 2-2 Մ 1:50

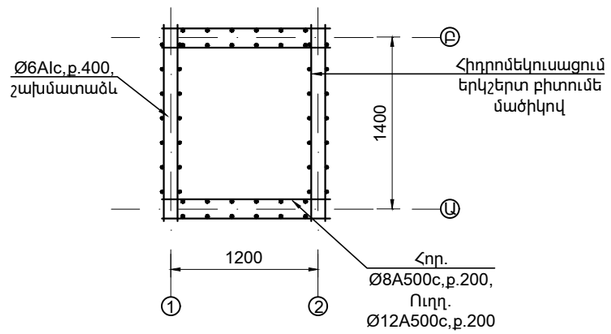

Ե/Բ ՄՈՆՈԼԻԹ ՀՈՐԻ ՆՅՈՒԹԱԾԱԽՍԻ ՄԱՍՆԱԳԻՐ

№	ՆՅՈՒԹԻ ՏԵՍԱԿԸ	Չ/Մ	ՔԱՆԱԿԸ	ԾԱՆՈԹՈՒԹՅՈՒՆ
1	B7.5 դասի բետոն	մ^3	0.48	h=10սմ
2	Հիմքի ե/բ սալ B25 դասի բետոնով	մ^3	0.72	h=20սմ
3	Ø10A500c,բ.150	կգ	59.2	96.0մ
4	Ø6AIc,բ.300,L=280	կգ	2.5	30 հատ
5	Պատեր՝ B25 դասի բետոնով	մ^3	1.1	b=20սմ
6	Ø12A500c,բ.200	կգ	95.0	107.0մ
7	Ø8A500c,բ.200	կգ	40.0	101.0մ
8	Ø6AIc,բ.300,L=280	կգ	4.0	60 հատ
9	Ծածկի ե/բ սալ B25 դասի բետոնով	մ^3	0.4	b=20սմ
10	Ø12A500c,բ.150	կգ	53.0	60.0մ
11	Ø6AIc,բ.300,L=280	կգ	2.0	30 հատ
12	Թուջե ծանր մտոց	հատ	1	ГОСТ 3634 - 89т
13	Մետաղական աստիճան			
14	Պողպատե պատյան խողովակ Ø377x6	կգ		
15	Ø10A500c,L=20սմ	կգ		
16	Փականների տակդիր	հատ		

ԾԱՆՈԹՈՒԹՅՈՒՆ

1. Օգտագործել ծանր լցանյութերով բետոն,բետոնի դասը ըստ մասնագրի
2. Որպես հիմնատակ ծառայում են 3-րդ կարգի գրունտները

Փոփոխություն	Ամիս/ամսաթիվ	Դիտողություն	Հեղինակ	Ստուգեց

ԵՐԵՎԱՆ 2024թ.			ՊԱՏՎԻՐԱՏՈՒ - ԵՐԵՎԱՆԻ ՔԱՂԱՔԱՊԵՏԱՐԱՆ ՊԱՅՄԱՆԱԳԻՐ՝ N ԵՔ-ԲՄԽԱՇՁԲ-24/31	
			ՆԱԽԱԳԾԱ-ՆԱԽԱՀԱՇՎԱՅԻՆ ՓԱՍՏԱԹՂԹԵՐԻ ԿԱԶՄՄԱՆ ԽՈՐՀՐԴԱՏՎԱԿԱՆ ԱՇԽԱՏԱՆՔՆԵՐ		
ՆԳԻ	Ա.Միքայելյան		ԵՐԵՎԱՆ ՔԱՂԱՔԻ ԿԵՆԴԱՆԱԲԱՆԱԿԱՆ ԱՅԳՈՒ ՏԱՐԱԾՔՈՒՄ ՈՐՈԳՄԱՆ ՅԱՆՑԻ ԿԱՌՈՒՑՄԱՆ ԱՇԽԱՏԱՆՔՆԵՐ	Աշխատանքային նախագիծ	
Նախագծեց	Ա.Միքայելյան				
Ստուգեց	Վ.Ղազարյան		Ուղղանկյուն կտրվածքի ե/բ միաձույլ հոր,(1.0 x 1.2 x 1.2)	Բաժին ՁՁ	
				Թերթ	Թերթեր
				27	28

ՕԳՏԱԳՈՐԾՎՈՂ ՆՅՈՒԹԵՐԻ ԵՎ ՍԱՐՔԱՎՈՐՈՒՄՆԵՐԻ ԼՈՒՍԱՆԿԱՐՆԵՐ

ԱՆՎԱՆՈՒՄԸ	ԼՈՒՍԱՆԿԱՐ	ԱՆՎԱՆՈՒՄԸ	ԼՈՒՍԱՆԿԱՐ	ԱՆՎԱՆՈՒՄԸ	ԼՈՒՍԱՆԿԱՐ
Պոլիէթիլենե խողովակ	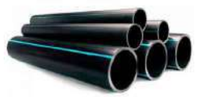	Պոլիէթիլենե խամութային անցում	.\ԳԻՐՔ 1\unnamed.png	Պոլիէթիլենե պարուրակային խամութային անցում	
Պոլիէթիլենե խողովակ		էլմագնիսական փական		Պոլիէթիլենե պարուրակային ձևավոր մասեր	
Պոլիէթիլենե ձևավոր մասեր		Հոսքաչափ		Պոլիէթիլենե պարուրակային ձևավոր մասեր	
Պոլիէթիլեն-մետաղ կցորդիչ		Կոնտրոլլեր		Պոլիէթիլենե պարուրակային ձևավոր մասեր	
Պոլիէթիլենե խցափակիչ		Սեպավոր փական		Պոլիէթիլենե պարուրակային գնդային փական	
Պողպատե կցաշուրթ		Սպրինկլեր		Սպրիկլերի գլխիկ	

Փոփոխություն	Ամիս/ամսաթիվ	Դիտողություն	Հեղինակ	Ստուգեց
	ԵՐԵՎԱՆ 2024թ.	ՊԱՏՎԻՐԱՏՈՒ - ԵՐԵՎԱՆԻ ՔԱՂԱՔԱՊԵՏԱՐԱՆ ՊԱՅՄԱՆԱԳԻՐ՝ N ԵՔ-ԲՄԽԱՇՁԲ-24/31		
		ՆԱԽԱԳԾԱ-ՆԱԽԱՀԱՇՎԱՅԻՆ ՓԱՍՏԱԹՂԹԵՐԻ ԿԱԶՄՄԱՆ ԽՈՐՀՐԴԱՏՎԱԿԱՆ ԱՇԽԱՏԱՆՔՆԵՐ		
ՆԳԻ	Ա.Միքայելյան	ԵՐԵՎԱՆ ՔԱՂԱՔԻ ԿԵՆԴԱՆԱԲԱՆԱԿԱՆ ԱՅԳՈՒ ՏԱՐԱԾՔՈՒՄ ՈՐՈԳՄԱՆ ՑԱՆՑԻ ԿԱՌՈՒՑՄԱՆ ԱՇԽԱՏԱՆՔՆԵՐ	Աշխատանքային նախագիծ	
Նախագծեց	Ա.Միքայելյան			
Ստուգեց	Կ.Ղազարյան	Օգտագործվող նյութերի և սարքավորումների լուսանկարներ	Բաժին ԶԶ	
			Թերթ	Թերթեր
			28	28